SUMAK®

FOSEPTİK VE DRENAJ DALGIÇ POMPALAR
SEPTIC AND DRAINAGE SUBMERSIBLE PUMPS
TANITMA VE KULLANMA KILAVUZU
INTRODUCTION AND USER'S GUIDE

TİP / TYPE

SDTY Serisi
SDF Serisi
SDT Serisi
SDTK Serisi
SDTV Serisi
SDFV Serisi



YERLİ ÜRETİM

+90 533 579 18 57
WhatsApp Destek Hattımız

TSE TSEK CE K-Q TSE-EQCHEN 9000 POMSAD Europump

DANIŞMA HATTI
444 11 62

DİKKAT : POMPAYI KULLANMADAN ÖNCE KULLANMA KILAVUZUNU DİKKATLİCE OKUYUNUZ.
ATTENTION:READ THE GUIDE CAREFULLY BEFORE USING THE PUMP

KK.02-Rev.04 **Rev.Tarihi:26.03.2026** Yayın Tarihi:10.05.2007

İÇİNDEKİLER

1- GİRİŞ 1
2- KULLANIM ALANLARI 1
3- TAŞIMA ve DEPOLAMA 1
4- TEMEL EMNİYET KURALLARI 2
5- MAKİNE İÇİN ÖZEL GÜVENLİK TALİMATLARI 2
6- POMPAYI İŞLETMEYE ALMADA DİKKAT EDİLMESİ GEREKLİ HUSUSLAR 3
7- ENERJİ TASARRUFU VE POMPA PERFORMANSI İÇİN GEREKLİ ÖNLEMLER 4
8- KULLANIM 4
9- VERİMLİ KULLANIM 5
10- TESİSAT MONTAJI 5
11- POMPALARIN BOYUT ÖLÇÜLERİ 6
12- POMPAYA YOL VERME 6
13- FLATÖRÜN ÇALIŞMASI 7
14- TERMİK KORUMA 7
15- BAKIM, ONARIM VE TEMİZLİK 8
16- PERİYODİK BAKIM 8
17- AYLIK BAKIM 9
18- YILLIK BAKIM 9
19- ARIZALAR DURUMUNDA UYULMASI GEREKEN İŞLEMLER 10
20- HURDAYA ÇIKARMA VE GERİ DÖNÜŞÜM 11

INDEX

1- INTRODUCTION 12
2- AREAS OF USAGE 12
3- TRANSPORTATION and STORAGE 12
4- BASIC SAFETY RULES 13
5- PRIVATE SAFETY INSTRUCTIONS FOR MACHINES 13
6- THE ISSUES TO BE CARED DURING COMMISSIONING OF THE PUMP 14
7- NECESSARY PRECAUTIONS FOR PUMP PERFORMANCE AND ENERGY CONSERVATION 15
8- USAGE 15
9- EFFICIENT USAGE 16
10- ASSEMBLY DRAWING 16
11- SIZE MEASUREMENTS THE OF PUMPS 17
12- STARTING THE PUMP 17
13- OPERATING OF FLOAT SWITCH 18
14- THERMIC PROTECTION 18
15- MAINTENANCE, REPAIR AND CLEANING 19
16- PERIODIC MAINTENANCE 19
17- MONTHLY MAINTENANCE 20
18- YEARLY MAINTENANCE 20
19- FAILURES, REASONS, APLICABLE OPERATIONS 21
20- SCRAPPING AND RECYCLING 22

1.GİRİŞ

Sayın Müşterimiz;
Öncelikle SUMAK markasını tercih ettiğiniz için teşekkür ederiz.
Montaj öncesinde bu dökümanı dikkatli okuyunuz.
Montaj işlemi ve çalıştırma, ürünün montajının yapıldığı ülkenin yürürlükteki emniyet kurallarına uygun şekilde gerçekleştirilmelidir.
Tüm işlemler ustaca gerçekleştirilmelidir.
Emniyet kurallarına uyulmaması şahıslara zarar verme ve cihazlara hasar vermenin yanı sıra garanti altına alınan hakları geçersiz kılmaktır.
Pompanızın daha verimli ve daha uzun ömürlü çalışması için kullanma kılavuzundaki taşıma, kullanım alanları, işletmeye almadaki talimatlara ve montaj-uyarı görsellerine dikkat ediniz; aksi bir durumda pompanız garanti kapsamı dışında kalacaktır.
Doğru seçilen ve doğru kullanılan bir pompa çok uzun süre arıza ve problem çıkarmadan çalışır. Pompanın arızasız ve problemsiz çalışması için bu kılavuzdaki kural ve talimatları dikkatlice okuyunuz. Pompanızı kullandığınız sürece kullanma kılavuzunu saklayınız. Pompayı alırken vermiş olduğumuz bilgiler dışında çalıştırmayınız.
Pompanızı çalıştırırken etiket değerlerini dikkate alınız.
Yerinde servis hizmetimiz yetkili servislerimizce sadece SUMAK Sertifikalı fabrika çıkışlı paket hidroforlar, yangın hidroforlarında, termoplastik tanklı foseptik pompalar, karıştırıcılı çamur suyu dalgıç pompalarımızda ve 5.5 Hp üzeri dalgıç pompalarda verilmektedir. Diğer ürünlerimiz ile ilgili satış sonrası servis hizmetimiz, Türkiye geneline yayılmış olan yetkili servis merkezlerimizde veya merkez servisimizde verilmektedir.
Yerinde servis hizmetimiz yetkili servislerimizce sadece SUMAK Sertifikalı fabrika çıkışlı paket hidroforlar, yangın hidroforlarında, termoplastik tanklı foseptik pompalar karıştırıcılı çamur suyu dalgıç pompalarımızda ve 5.5 Hp üzeri dalgıç pompalarda verilmektedir.
Diğer ürünlerimiz ile ilgili satış sonrası servis hizmetimiz, Türkiye geneline yayılmış olan yetkili servis merkezlerimizde veya merkez servisimizde verilmektedir.

KULLANIM ÖMRÜ 5 YILDIR

2. KULLANIM ALANLARI

SDF25/2-SDT25/2 Temiz su temininde, SDTY75/2-SDTY100/2 Temiz ve az kirli su temininde, SDF20/2 - SDT20/2 - SDF20/3 - SDT20/3 - SDT30/2 - SDT40/3 - SDTK75/4 SDTK100/4 - SDTV100/4 - SDTK150/4 SDTK200/6 - SDTK300/6 - SDTK400/6 - SDTK500/6 - SDTV30/2 - SDTV40/3 - SDTV50/2 - SDTV75/2 - SDTV100/2 - SDTV150/2 - SDTV100/3 - SDTV150/3 - SDTV100/4 - SDTV50/4 - SDTV75/4 - SDT50/3C - SDT75/3C - SDT50/3Z - SDT75/3Z - SDT100/3Z pompalar foseptik ve lifli partikül ihtiva eden akışkanların tahliyesinde uygundur.

3.TAŞIMA ve DEPOLAMA

Pompalar fabrikamızdan çalışmaya hazır halde sevk edilirler. Taşıma esnasında pompaları nakliye aracına yüklerken ve indirirken düzgün ve hasar görmeyeceği şekilde yerleştiriniz.
Pompayı ambalajsız veya ambalajlı olarak taşırken yere düşürmeyiniz, üzerine ağırlık koymayınız, enerji kablosunun hasar görmemesine dikkat ediniz.

***Taşımalar esnasında pompayı enerji kablosundan kaldırmayınız.**

•Nakliye sırasında pompa yan veya ters değil, düz olarak yerleştirilmesine dikkat edilmelidir.
•Teslim almadan önce pompa kutusu ve kasası hasar açısından kontrol edilmelidir. Herhangi bir hasar tespit edilmesi durumunda taşıyıcı firmaya tutanak tutturulmalı ve Sumak Pompa'ya bilgi verilmelidir.
•Taşıma ve montajda pompa ağırlığına uygun kaldırma ekipmanları kullanılmalıdır.
•Pompa mili kaldırma amacıyla kullanılmamalıdır.
•Pompalar; nemli, buharlı ve aşırı sıcaklık değişimine maruz kalan ortamlarda depolanmamalıdır.
•Uzun süre depolanacak pompalar kuru, temiz ve havalandırılmış alanlarda muhafaza edilmelidir.
•Uzun süre depolanacak pompalar yağmur ve neme karşı korunmalıdır.
•Uzun süre çalıştırılmayan pompalarda devreye almadan önce milin serbest dönüşü ve yalıtım direnci kontrol edilmelidir.
•Depolama sırasında pompa üzerine malzeme düşürülmemeli, darbe ve çarpmalara karşı korunmalıdır.
•Depolama sırasında pompaya yetkisiz kişiler tarafından müdahale edilmemelidir.

4.TEMEL EMNİYET KURALLARI

1- Çalıştığınız ortamda; uyarıcı bir tabela, bir talimat ya da özel işyeri gereği kuralları mevcutsa bu kurallara mutlaka uyunuz.
2- İş yeriniz yönetimi tarafından şart koşulmamış, olsa bile iş ve işçi güvenliği temel kurallarına mutlaka uyunuz.
3- Korunmanız için gerekli; baret, eldiven, zırhlı bot, koruyucu iş elbisesi, koruyucu gözlük, maske gibi şahsi koruyucu teçhizatınızı uygun şekilde donanarak çalışmaya başlayınız.
4- Bilmediğiniz ya da emin olmadığınız her türlü durum için ilk amirinize başvurarak iş ve iş güvenliğini temin ediniz

5.MAKİNELER İÇİN ÖZEL GÜVENLİK TALİMATLARI

ÖNEMLİ!

1- Güvenlik talimatlarını anlamak ve gerekli tedbirleri almak için azami çaba sarf ediniz. Güvenlik esaslarını incelerken beraberinde ürün tanıtım resimlerini de birlikte inceleyiniz.
2- Motorun tüm parçaları sadece bir tek doğru bağlanabilme özelliğine sahiptir. Motorun bakımı, ayarlanması ve montajı sırasında uygun bağlantı şekillerini değiştirmeyiniz. Bağlantı elemanları üzerinde yapılan müdahalelerde motorun bağlantı şekillerine ve çalışma prensibine uygun müdahaleler yapınız.
3- Motorun yapısı ve konstrüksiyonu elektrik taşıyan parçalarla direk ve dolaylı teması engelleyecek şekilde tasarlanmıştır. Elektrik tesisatı ve parçaları ile temas etmeyiniz.
Motorun elektrik tertibatında bir değişiklik ya da ayarlama yapmaya çalışmayınız.
Motor klemens kutusu kapağını sökmeyiniz. Açık bırakmayınız. Tüm elektriksel arıza ve ayarlamalar yetkili elektrik teknisyenlerince yapılmalıdır.
4- Elektriksel bağlantı noktaları, uygun bağlantı şekilleri için kablo kodlama yöntemiyle belirtildi. Elektriksel bakım ve ayarlamalarda motorun elektrik şemasına, kablo kodlama sistemine ve çalışma prensibine uygun müdahaleler yapılmalıdır. Farklı uygulamaların yapılması elektriksel riskler oluşturabilir.
5- Motorun tasarım ve üretiminde verimlilik ve güvenlik esaslarına uygun parça ve donanımlar seçilmiştir. Motorun bakım, ayarlama ve montajında arızalı parçaların değiştirilmesi gereksinimi doğarsa; değişecek parçaları cihaz üzerindeki orijinal parçaların yenisi ile değiştiriniz. Farklı parça ve donanımların kullanılması makinenin güvenliğini azaltır.
6- Motorun çalışmasından kaynaklanan gürültü seviyesi, motorun güvenliği kullanımını azaltmaz ve herhangi bir tehlikeli duruma yol açmaz.
7- Motorun çalışmasıyla oluşacak havadaki titreşim emisyonu, cihazın güvenliğini azaltmaz ve başka herhangi bir tehlikeli duruma yol açmaz.
8- Motorun çalışma frekansı 50 Hz. olup düşük, yüksek frekans, radyo frekansı ve mikro dalga yaymaktadır.
9- Motorun tasarımı insan hatasıyla oluşabilecek risk ve tehlikeleri en az seviyeye düşürecek şekilde yapılmıştır. Olası durumlarda insan mantığı ile uyuşmayan şekilde motora müdahale etmeyiniz, motorun üretilen amacın dışında farklı bir amaç için kullanmayınız.

10- Motorun dış tesirlerinden etkilenmeyecek şekilde çalışma bölgesine sabitlenmesi için güvenli bağlantı noktaları oluşturuldu. Motorun montajında ve sabitlenmesinde bu bağlantı noktalarını kullanınız.
11- Motorun üzerinde taşıma için güvenli tutucu bağlantıları oluşturuldu. Motorun taşınmasında vinç ve benzeri kaldırma ekipmanı kullanınız. Bağlama aparatlarının seçiminde cihazın ağırlığına ve konstrüksiyon yapısına uygun sapan ve halat kullanınız.
12- Çalışma esnasında oluşabilecek parçalanmalarda; mekanik ve elektriksel risk yaratacak etkiler motor konstrüksiyon yapısının içine hapsedildi ve motor kabininin dışına taşıması önlendi. Bu tür risk içeren olaylardan çevre ve kullanıcı izole edilmiştir. Motorun kapak ve koruyucularını sökmeyiniz. Bu koruyucu ve kapakların sökülmesi beklenmeyen risklere maruz kalmanıza sebep olabilir.

6.**POMPAYI İŞLETMEYE ALMADA DİKKAT EDİLMESİ GEREKLİ HUSUSLAR**

1- Pompa elektrik bağlantısını elektrik teknikeri veya ehliyetli bir elektrikçiye yaptırınız.
2- Pompa elektrik bağlantısı yapılırken mutlaka pompanın topraklanması yapılmalıdır (an güvenirliği için). Pompa Max.30mA sahip kaçak akım sigortası ile çalıştırılmalıdır.
3- Pompanızı Sayfa 6 Şekil 1'e göre montaj ediniz.
4- Pompanızı kesinlikle susuz çalıştırmayınız.
5- Pompayı kesinlikle enerji kablosundan sarkıtmayınız, askı halatı kullanınız.
6- Pompa çalışırken pompalar veya suya dokunmayınız.
7- Pompa çalışırken su hortumunun 90° kırılmamasına dikkat ediniz.
8- Monofaze tip pompaları trifaze prize takarak çalıştırmayınız.
9- Kış aylarında suyun buz tutması halinde pompayı çalıştırmayınız.
10- Pompayı düşük voltajlarda çalıştırmayınız.
11- Pompayı 30°C'yi aşan sıcaklıklarda kullanmayınız.
12- Pompanın enerji kablosuna ek yapılması gerektiğinde, kablo seçimi için (kesit) Sayfa 38'de yer alan elektrik kablosu seçim tablosundan yararlanabilirsiniz.
13- Boru donanımı kendi yükünü ve işletme sırasında dinamik kuvvetlerin etkisinden doğacak gerilmeleri taşıyacak şekilde tasarlanmış olmalıdır.
14- Pompa katı atık geçiş ölçüleri için Sayfa 6'teki tabloya bakınız.
15- Pompayı su çıkış borusu veya elektrik kablosundan askı alacak biçimde kullanmayınız.
16- Temizlik ve onarım gibi nedenlerle pompaya müdahale edilmeden önce tesisatın elektrik bağlantısı mutlaka kesilmelidir.
17- Pompa bağlantılarının monte edileceğiniz borular veya rekoru sonuna kadar sıkmayın, pompa basma ağzına aşırı çatlatabilirsiniz.
18- Pompa çalışırken ağız dan su az basıyor ise su azış olmalıdır, borudan su akmıyorsa pompa ısınır ve arızaya sebep olur.
19- Kuyuda aşırı derecede çamur veya pompayı tıkayacak iri partiküller varsa, kuyu ıslah edildikten sonra pompa kullanılmalıdır.

POMPA ÇALIŞMA VOLTAJ ARALIĞI
MONOFAZE MODELLERDE 210-230 V TRİFAZE MODELLERDE 380 V'DIR.

7.ENERJİ TASARRUFU VE POMPA PERFORMANSI İÇİN GEREKLİ ÖNLEMLER

Enerji tasarrufu pompaların seçilmesine ve uygun kullanımına harcanacak gayret ile mümkün olacaktır. Pompaların veriminin olduğu kadar tesisatında verimi olabileceğini göz önünde bulundurmalıyız.
1- Bir akışkanı 50 m yukarıya pompalamak için 100 mss pompa gerektiren bir tesisat yapılmışsa; bu tesisatın verimi %50 olacaktır.
2- Tesisatta kullanılan dirsek ve vana sayısı ne kadar az olursa, sürtünme kaybı için boru seçimi doğru yapıldığı takdirde, düşük kW'lı pompa ideal olacaktır.
3- Pompalar da her makina gibi zamanla aşınırlar, pompa debisi ve basma yüksekliği azalır. Bu durumda pompa onarılarak tekrar devreye alınır, böylece pompa performansı yenilenmiş olur.
4- Pompa seçimine ve yüksek verimli sistem tasarımına bizlerin göstereceği özen sayesinde enerji verimliliği artacaktır. Tesisatta sıkça karşılaştığımız kontrol vanaları, basınç düşürücüler yerine enerji tüketmeden aynı işlevi yapacak başka çözümlere yönelinmelidir.
5- Dalgıç pompalarda basma hattında kullanılan tesisat hortumunun seçimi yapılırken örgülü veya sert genleşmeyen hortum seçilmelidir. Aksi taktirde pompanın verimi düşecektir. Tasarladığımız sistemlerde işletme maliyetini de göz önüne alarak çözümler üretilmelidir. Böylece CO2 emisyonu azaltıcı yöntemlere yönelmek çevre duyarlılığı göstermek açısından uygun olacaktır.

8.KULLANIM
İŞLETME SIRASINDAKİ KONTROLLER

1- Pompa kesinlikle susuz çalıştırılmamalıdır.
2- Çıkış vanaları tam açık olmalıdır ve pompa çıkış vanaları asla uzun süre tam kapalı iken çalıştırmamalıdır.
3- Basma tesisatı pompa çıkış ağzına eşit olmalıdır.
4- Basma tesisatının fazla uzun olması veya tesisatın pompa çıkış çapından küçük olması pompa debisinin düşmesine neden olur.
Düşen debi tesisatta ve pompada kavitasyona sebep olacaktır.
5- Etiketlerde belirtilen max. ısıyı aşan sıvılar pompalanmamalıdır.
6- Çalışma koşullarında belirtilenler dışındaki sıvılar pompalanmamalıdır.
7- Pompa kuyuya indirildikten sonra çelik halat ile sabitlenmelidir.
8- Pompanız titreşim ve gürültü yapıyorsa çalıştırılmamalıdır. Servis çağırılmalıdır.
9- Tesisat ağırlığı pompayı etkilememelidir.
10- Motor yüksek akım çekiyorsa ve normalden çok ısınıyorsa çalıştırılmamalıdır. Motorun ve elektrik tesisatının kontrolü için servis çağırılmalıdır.
11- Motorunuz belirtilen yönün aksine dönüyorsa çalıştırmayın. Elektrik bağlantısının düzeltilmesi için servis çağırınız.
12- Yataklamalarda gürültü, titreşim veya normalden yüksek ısı (max. 80°C) fark edilirse pompa durdurulmalıdır. Aşınan parçaların değişimi ve varsa dengesizlikleri giderilmesi için servis çağırılmalıdır.

9. VERİMLİ KULLANIM

Pompanızdan yüksek verimi düşük enerji tüketimiyle alabilme ile ilgili uyarılar;

1- Pompa seçimi yapılırken tesis amacını optimum çalışma kapasitesinde karşılayan bir pompa seçilmeli.

2- Tesiste ihtiyaç duyulan kapasite hesaplanıp pompa seçiminde saatteki max. çalıştırma sayısını geçmeyecek bir model seçilmeli.

3- Pompa basış ağızından daha küçük çapta tesisat yapılması pompanın daha düşük performansta çalışıp daha çok enerji tüketmesine neden olacaktır.

4- Fiş prize sıkıca oturtulmalıdır.

5- Arıza durumunda yetkili servislerde orijinal yedek parçalar kullanılmalıdır.

10. TESİSAT MONTAJI

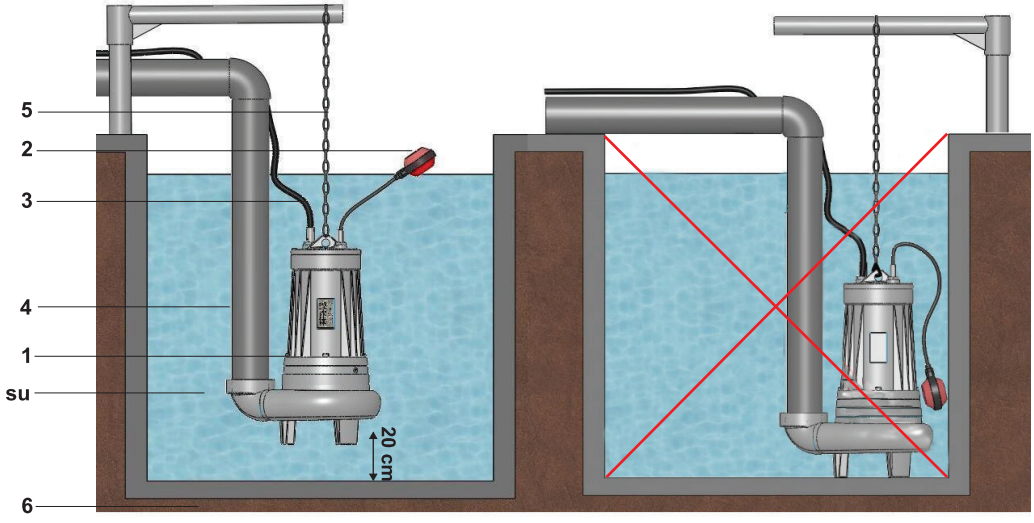

Şekil 1 - Figure

1 Pompa/Pump
2 Flatör/Float Switch
3 Enerji Kablosu/Energy Cable
4 Tesisat Borusu/Installation Pipe
5 Askı Halatı,Zincir/Suspension Cable, Chain
6 Zemin/Ground

1- Pompanızın elektrik tesisatını ve elektrik bağlantısını elektrik teknikeri veya ehliyetli bir elektrikçiye yaptırınız.

2- Pompa çıkış ağzına uygun hortum kullanınız. Kesinlikle çıkışları daraltmayınız.

3- Pompa çalışma alanı minimum 100x100x100 cm olmalıdır. (Bkz. Şekil 1)

4- Pompanın çalışma alanına montaj yapılırken hazne veya kuyunun ortasına montaj yapılmalıdır. (Bkz. Şekil 1)

5- Pompanın hazne veya kuyunun taban seviyesinden 20-25 cm yukarı montaj yapılmalıdır.

6- Pompanın start sayısı saatte 12'yi geçmemelidir.

DİKKAT!

Enerji kablosuna ek yapılmamalıdır zaruri durumlarda aşağıdaki maddelere göre ek yapılmalıdır.

• Kablo eki kesinlikle ehliyetli elektrik teknisyenlerine yaptırılmalıdır.
• Ek yapmaya başlamadan önce Kablo prizden çıkartılmalı , ana sigorta kapatılmalı ve enerji kesildiğinden emin olunmalıdır.
• Ek yapılacak kablonun kesiti akım taşıma kapasitesine uygun seçilmelidir.
• Kablo eki yapılırken renk kodlarının kesinlikle aynı olmasına dikkat edilmelidir hatalı yapılan ekler cihazın hasar görmesine neden olur.
• Ek sonrasında açıkta kesinlikle bakır iletken olmamalıdır.
• Ek yapılırken kesinlikle kablo kesitine uygun ek mufları kullanılmalıdır.
• Su altında kalacak ekler için kesinlikle su izolasyonuna dayanıklı ISO 9001 Standartına uygun EPR Bazlı Kendinden Eriyen Kauçuk Bant ile izole edilmelidir.
• Kablo ekinin maksimum 5 metreye kadar su altına daldırılmasına dikkat edilmelidir.
• Yapılan İzolasyonun tamamen su geçirmez olduğundan emin olunmalıdır aksi halde su elektrik bağlantı odasına girerek motorun kısa devre yapmasına ve yanmasına neden olur. Dikkat Hatalı ek, motorun gövdeye kaçak yapmasına ve can kaybına yol açar.

EPR Bazlı Kendinden Eriyen Kauçuk Bant Kullanım Şekli

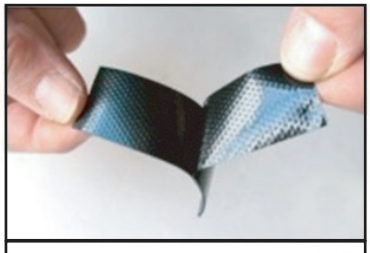

Eriyen Bant yapıştırma işlemine başlamadan önce koruyucu film tabaka çıkartılmalıdır. Yapışkan yüzey ek yerine denk gelecek şekilde sarılmaya başlanılmalıdır.



Eriyen Bant yapıştırmadan önce kablo damarlarının ayrı ayrı izolasyonlarının yapıldığından emin olunuz.



Eriyen bantlar esnek yapıya sahiptir 5 cm lik bir bandı en fazla 8 cm e kadar uzatarak gerdirerek sarınız fazla gerdirip kopmamasına dikkat ediniz.



Kablo ekine eriyen bant uygulamadan önce elektrik bandı ile ek yerini sarınız. Sonrasında eriyen bantı çok fazla gerdirmeden yarım üst üste binecek şekilde ek yerinin 5 cm önünden başlayacak ve ek yerinden 5 cm ilerde bitecek şekilde sarım yapınız. Eriyen bant üzerine 1 tur elektrik bandı sararak işlemi tamamlayınız.

11. DALGIÇ POMPALARIN BOYUT ÖLÜLERİ

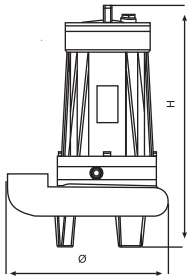

Tip/Type	Q (mm)	W (mm)	H (mm)	Giriş / Input Çıkış/Output	W (KG)
SDTY75/2	-	165	650	2”	81
SDTY100/2	-	200	650	2”	81
SDF20/2-SDT20/2	-	240	520	2”	44.5
SDF20/3-SDT20/3	-	250	530	3”	45
SDT30/2	-	260	530	2”	46
SDT40/3	-	260	530	3”	46.5
SDTK75/4	-	320	660	4”	82
SDTK100/4	-	320	660	4”	86
SDTK150/4	-	365	695	4”	130
SDTK200/6	-	465	1137	6”	310
SDTK250/6	-	465	1137	6”	310
SDTK300/6	-	465	1137	6”	310
SDV30/2	-	260	530	2”	46
SDV40/3	-	260	530	3”	46.5
SDTV50/2	-	290	610	2”	74
SDTV75/2	-	290	610	2”	79
SDTV100/2		320	635	2”	119.5
SDTV150/2		320	635	2”	126
SDTV100/3		340	645	3”	122
SDTV150/3		340	645	3”	128
SDTV100/4	-	290	661	4”	86
SDTV50/4	-	320	660	4”	84
SDTV75/4	-	320	660	4”	88
SDT50/3C	360	-	880	3”	127
SDT75/3C	360	-	880	3”	128
SDT50/3Z	360	-	780	3”	110
SDT75/3Z	360	-	780	3”	115
SDT100/3Z	360	-	780	3”	120

12. POMPAYA YOL VERME

Moturun amperajına uygun sigorta veya termik seçilmelidir. Pompa kısa süreli çalıştırılıp pompanın dönüş yönü belirlenmelidir.

13.FLATÖRÜN ÇALIŞMASIZ

1- Kumanda panosunun zemine yakın olmamasını nemden ve sıvı sıçramalardan etkilenmemesini sağlayınız.
2- Pompayı çalıştırdıktan sonra boru - hortumdan suyun akıp akmadığına bakınız (katalog üzerinde bulunan pompa eğrisi değerinde olmalı).
3- Pompa veriminin düşmemesi için, kuyu içindeki yabancı maddeleri ara sıra kontrol ederek temizleyiniz.
4- POMPAYI PATLAYICI ve YANICI ORTAMLARDA ve SIVILARDA KESİNLİKLE KULLANMAYINIZ.
5- Sisteminizin sürekliliği için pompayı panosuz kullanmayınız.
6- Emin olmadığınız durumlarda mutlaka yetkili servisi arayınız.

Şekil 2'de kuyuda su varken flatörün durumu görülmektedir. Bu durumda şamandıra şekilde görüldüğü gibi suyun yüzeyine doğru alacaktır. Flatör bu durumda iken elektriksel olarak açık olan kontak uçları birbirine temas ederek pompanın çalışmasını sağlayacaktır.
Şekil 3'te ise kuyuda su yokken, flatör aşağı düşmüştür. Bu durumda Şekil 2'de birbirine temas eden kontak uçları, Şekil 3'te elektriksel olarak devreyi açık duruma getirerek, pompanın çalışmasını durduracaktır. Flatör motorun susuz çalışmasını engelleyerek yanmasını önleyecektir.

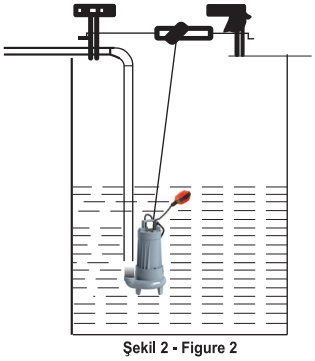
Şekil 2 - Figure 2

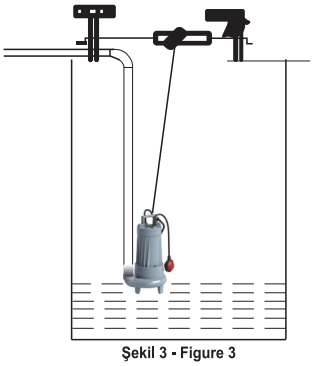
Şekil 3 - Figure 3

14.TERMİK KORUMA

Trifaze modellerde motor sargısına yerleştirilen ısıya duyarlı PTC, motor ısısı 130 °C'yi geçtiğinde pompaya takılan kumanda panosundan otomatik olarak pompayı kapatacaktır. Motor ısısı normal seviyeye geldiğinde pompa otomatik olarak kendiliğinden çalışacaktır.

Pompada çalışabilecek bir arıza söz konusu olduğunda yetkili servisimize başvurunuz. Yetkili servis dışında fabrikamız servis hizmeti vermemektedir.

15. BAKIM, ONARIM ve TEMİZLİK

1- Her türlü bakım işleminden önce pompa elektrik bağlantısını kesiniz.
2- Pompanın bakım ve onarımı sadece yetkili servisler tarafından yapılmalıdır.
3- Her 12 ayda bir yetkili servis tarafından kontrol edilip, periyodik bakım yapılmalıdır. Aşınan parçalar değiştirilmelidir.
4- Pompa motoru ve elektriksel donanım ve bağlantıların izolasyonu her ay kontrol edilmeli, dış koşullardan (su, nem, güneş ve hava şartlarından) korunmalıdır.
5- Koruma panosu mevcut ise kontaktör, termik ve röleler yetkili servislerce kontrol edilmelidir. (Su, nem, güneş ve hava şartlarından korunmalıdır.)
6- Pompanız çalışırken titreşim ve gürültü olup olmadığını periyodik olarak kontrol edilmelidir.
7- Toplu tip çekvalf 6 ayda bir temizlenmelidir.

DİKKAT

HER TÜRLÜ BAKIM İŞLEMİNDEN ÖNCE POMPA ELEKTRİK BAĞLANTISINI KESİN.

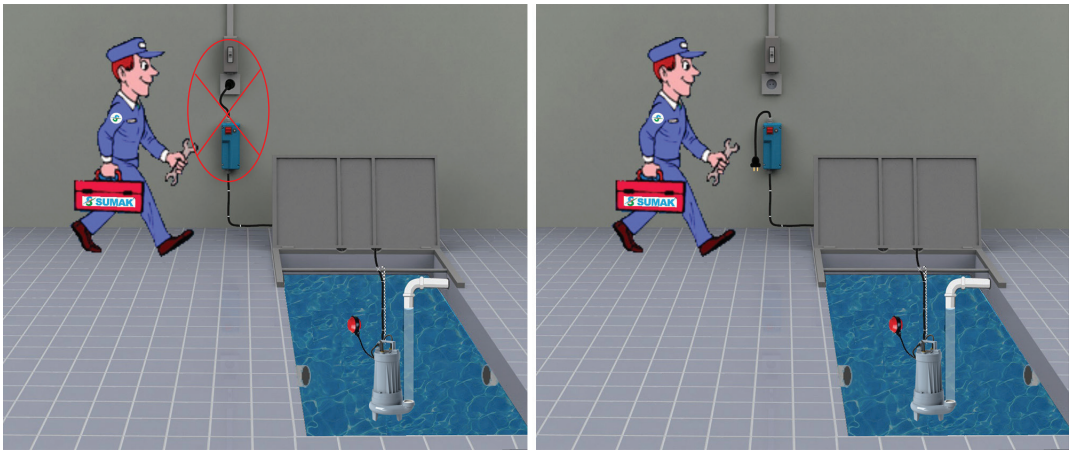

Şekil 4

16. PERİYODİK BAKIM

Her türlü bakım işleminden önce pompa elektrik bağlantısını kesiniz. (Elektrik hattından pompa kablosunu ayırınız.)
1- Elektrik Değerlerinin Kontrolü;
Pompa işletmeye alındığında akım, gerilim ve basınç değerleri kontrol edilmeli ve zaman içerisinde bu değerlerde değişiklik olup olmadığı kontrol edilmelidir.
2- Elektrik Donanımı Kontrolü;
Elektrik donanımı her 6 ayda bir ehliyetli elektrikçi veya (servis) tarafından kontrol edilmelidir.
3- Mekanik Donanım Kontrolü;
Motor uzun süre kullanılmayacaksa en az ayda bir kez motor kısa süreli çalıştırılmalıdır.
4- Pompanın periyodik bakımı yetkili servis tarafından 12 ayda bir yapılmalıdır.

17. AYLIK BAKIM

1- Enerji kablolarında delinme, ezilme, parçalanma, yırtılma vb. gibi olumsuzlukların olup olmadığını kontrol ediniz.
2- Hortum veya boru bağlantılarını kontrol ediniz.
3- Pompa içine sıkışmış elyaf, tel ve benzeri cisimler olup olmadığını kontrol ediniz.
4- Flatörlü pompalarda flatörün AÇ-KAPA yapıp yapmadığını kontrol ediniz.
5- Çekvalflerde tıkanma varsa kontrol ediniz.
6- Emin olmadığınız durumlarda mutlaka yetkili servisi arayınız.
7- Flatörlü pompalarda flatörün (AÇ - KAPA) yapıp yapmadığını kontrol ediniz.

18.YILLIK BAKIM

1- Pompanın yıllık bakımı yetkili servis tarafından yapılmalıdır.
2- Motorun sökülerek rulmanların kontrolleri yapılmalıdır.
3- Yağ keçeleri ve mekanik salmastraların gözden geçirilmesi gerekmektedir.
4- Motorun sızdırmazlık elemanlarının kontrolünün yapılması gerekmektedir.
5- Sisteminizin sürekliliği için pompayı panosuz kullanmayınız.

19. ARIZALAR, NEDENLERİ VE UYGULANACAK İŞLEMLER

ARIZA TİPLERİ	ARIZA OLUŞ NEDENİ	MÜDAHALE
Pompa çalışmıyorsa (Motora Yol Vermiyorsa)	Hatta enerji yoktur.	Yetkili ve ehliyetli elektrikçi personel tarafından enerji devrelerinin kontrol edilmesi gerekir.
	Gerilim düşüktür.	Yetkili ve ehliyetli elektrikçi personel tarafından sigortalar kontrol edilmelidir.
	Flatör arızalıdır.	Kontrol ediniz.
	Kablo kopuktur.	Kablolar bağlantı uclarından kontrol edilmeli, devre gösterip göstermediğine bakılmalıdır.
	1) Faz değişikliği vardır. 2) Termik atmıştır.	1) Şebekeden gelen faz değişikliği olabilir, panodan faz sıralarını düzeltiniz. 2) Panodan (reset) düğmesine basarak reset yapınız, pompa yine çalışmıyorsa yetkili servise başvurunuz.
	Pompa çarkı bloke olmuştur.	Motorun enerjisi kesilerek pompanın emme ve basma ağzından içeri bakılmalıdır. Katı parçaların tıkaması veya çarkın çözülerek sıkışması gibi uygunsuzluklar giderilmelidir.
Kapasite düşük veya pompa su basmıyorsa	Pompa ters dönüyor. (Trifaze motor ise)	Dönüş yönü kontrol edilerek düzeltilmelidir.
	Basma borusu tıkalıdır.	Basma borusu geri yıkama yapılarak temizlenmelidir.
	Manometrik yükseklik (Hm) çok yüksektir.	Statik basma yüksekliğini ve sistem kayıplarını yeniden hesaplayınız.
	Çark veya gövde tıkanmıştır.	Pompa çıkarılıp temizlenmelidir.
	Hortum kırık veya deliktir.	Hortumu kontrol ediniz.
	Çark fazla aşınmış veya kırıktır.	Çark değiştirilmelidir.
	Tesisatta hava cebi vardır.	Pompa stop edilip, hava tahliye edilmeli ve yol verilmelidir.
Basma borusunda tıkanma oluyorsa	Parçalayıcı bıçaklar kırılmış, aşınmış veya düşmüştür.	Bıçaklar değiştirilmelidir. Pompalara sert katı parçaların gelmesi önlenmelidir. Dönüş yönü kontrol edilmelidir.
Motor gövdesinde su, yağ varsa, yağ haznesinde su var ise	• Basılan sıvı sıcaklığı 40ºC'den fazladır. • Mekanik salmastra aşınmış veya kırıktır. • Kablo yırtık veya deliktir. • Oringler aşınmış veya bozulmuştur. • Motor gövdesi ve yağ haznesinde çatlak veya delinme olup olmadıgı kontrol edilmelidir.	Pompayı kesinlikle sökmeyiniz, en kısa sürede SUMAK yetkili servisine haber veriniz.
Motor yanıyorsa	•Gerilim çok düşük veya yüksektir. •Ani gerilim dalgalanması vardır. •Motor iki faza kalmıştır (Trifaze). •Koruma rölesi hatalı bağlanmıştır. •Flatör seviyesi hatalı veya arızalıdır. •Çark veya gövde tıkanmıştır. •Fazla amper çekmesi vardır. •Pompa kuru (susuz) çalışmaktadır. •Motorun içine su girmesi (su kaçağı) vardır. •Rulmanlar dağılmış, rotor sürtüyordur. •Mekanik salmastra aşınmış veya kırıktır. •Dönüş yönü yanlıştır. •Yanlış işletme noktasında çalışıyordur. •Yüksek vizkoziteli sıvıların (yoğun çamur veya kumlu) pompajında kullanılıyordur. •Basılan akışkanın sıcaklığı 40ºC'den fazladır. •Elektrik panosu uygun değildir.	SUMAK YETKİLİ SERVİSİNE BAŞVURUNUZ.

Dikkat! Pompa çalışırken pompa ve suya kesinlikle temas etmeyiniz.



Şekil 5

DİKKAT

- Pompa elektrik bağlantısı yapılırken mutlaka pompanın topraklanması yapılmalıdır (can güvenliği için).
Pompa Max.30 mA sahip kaçak akım sigortası ile çalıştırılmalıdır.
- Pompa, kuyu, havuz gibi yerlerde çalışır durumdayken kesinlikle hiç bir canlı (hayvan, insan, bilhassa çocuklar) suya temas ettirilmemelidir.
- Pompanın çalıştığı yer ile elektrik panosu arasında kalan elektrik kablosu darbelere karşı muhafaza altına alınmalıdır.
- Canlıların bulunduğu akvaryumda pompa çalıştırılmamalıdır.
- Gözetimsiz durumdaki çocuklarla, engelli kişilerin pompa çalışma alanına yaklaşmaması için tedbir alınmalıdır.

20. HURDAYA ÇIKARMA VE GERİ DÖNÜŞÜM

Pompanın bertarafı için yetkili servislerden veya ilgili geri dönüşüm tesislerinden yararlınabilir.
Pompa veya pompa parçalarının imhası, çevreye zarar vermeyecek şekilde ve ilgili yönetmelikler uyarınca yapılmalıdır.

1. INTRODUCTION

Dear Customer;

Firstly we thank you to prefer **SUMAK** brand.

Please read this document carefully before starting the assembly.

Assembly and set up has to be performed according the applicable safety regulations of the country where the product is installed.All the operations has to performed skillfully.

If you do not follow the security conditions, will be harmed people and devices also will be invalidated the guaranteed rights.

Give attention to transport, usage areas, operating instructions inside user guide and assembly – warning images in order to more efficient and longer life time operation of the pump; otherwise your pump will be out of guarantee.

Rightly selected and properly used pump works for a long time without any breakdowns and problems.

Read the rules and instructions in this manual carefully for the pump in order to work without breakdowns and problems.

Keep the operating manual as long as you usage the pump.

Do not work the pump out of the information is given.

Pay attention to the label values while usage the pump.

On-site service is provided by our authorized service partners only for SUMAK-certified, factory-assembled packaged booster systems, fire booster systems, thermoplastic tank sewage pumps, mixer-equipped slurry submersible pumps, and submersible pumps above 5.5 HP.

For all other products, after-sales service is provided at our authorized service centers located throughout Türkiye or at our central service facility.

LIFETIME IS 5 YEARS

2. AREAS OF USAGE

SDF25/2-SDT25/2 is used for clean water procurement, SDTY75/2-SDTY100/2 are used in clean and few dirty water procurement, SDF20/2 - SDT20/2 - SDF20/3 - SDT20/3 - SDT30/2 - SDT40/3 - SDTK75/4 - SDTK100/4 - SDTV100/4 - SDTK150/4 SDTK200/6 - SDTK300/6 - SDTK400/6 - SDTK500/6 - SDTV30/2 - SDTV40/3 - SDTV50/2 - SDTV75/2 - SDTV100/2 - SDTV150/2 - SDTV100/3 - SDTV150/3 - SDTV100/4 - SDTV50/4 - SDTV75/4 - SDT50/3C - SDT75/3C - SDT50/3Z - SDT75/3Z - SDT100/3Z pumps are suitable for evacuation of liquids which contain septic and hard particules

3. TRANSPORTATION and STORAGE

The pumps are dispatched form our factory as ready for working. Place the pumps during transportation in a way in which they are not harmed while they are loaded and unloaded from the transportation vehicle.

Do not drop the pump on ground while carrying it with or without packing, do not place any weights on it, be careful not to harm energy cable.

***During carriings do not lift the pump from its energy cable.**

•During transport, care should be taken to ensure the pump is placed upright, not on its side or upside down.
•The pump housing and casing should be checked for damage before acceptance. If any damage is detected, a report must be filed about the transport company and Sumak Pompa must be informed.
•Should be used Lifting equipment suitable for the pump's weight when transport and installation.
•The pump shaft should not be used for lifting purposes.
•Pumps should not be stored in humid, steamy environments or those exposed to extreme temperature changes.
•If pumps will be storage long term, they should be kept in dry, clean, and clean air areas.
•If the pumps will be storage for long term, they should be protected from rain and moisture.
•For pumps that have not been operated for a long time, the free rotation of the shaft and the insulation resistance should be checked before operation.
•Materials should not be dropped onto the pump during storage, and it should be protected against impacts and collisions.
•The pump should not be tampered with by unauthorized persons during storage.

4. BASIC SAFETY RULES

1- In the environment you are working in; If you have a warning sign, an instruction, or a code of conduct for a specific workplace, you should definitely suitable with this rule.
2- You are absolutely unfamiliar with the basic rules of work and work safety, even if it is not required by your business administration.
3- Necessary for your protection; Such as helmet, gloves, armored boots, protective work clothes, safety goggles, masks, and so on.
4- Ensure business and business security by contacting your first supervisor for any situation you do not know or are unsure about.

5. PRIVATE SAFETY INSTRUCTIONS FOR MACHINES

IMPORTANT!

1- Make maximum efforts to understand the safety instructions and take the necessary precautions. When examining the safety basics, look at the product introduction pictures together.
2- All parts of the motor have only one correct connecting feature. Do not change the proper connection patterns during motor maintenance, adjustment and installation. In the interventions made on the fasteners, please make sure that you are in accordance with the motor connection style and working principle.
3- Motor structure and construction are designed to prevent direct and indirect contact with electricity carrying parts. Do not touch the electrical system and parts. Do not attempt to make any changes or adjustments to the motor's electrical system. Do not remove the motor terminal box cover. Do not leave it open. All electrical malfunctions and adjustments must be made by an authorized electrician.
4- The electrical connection points are specified by means of the cable coding method for the appropriate connection types. Electrical maintenance and adjustments should be made to the motor electrical scheme, cable coding system and operating principle. Performing different applications may create electrical risks.
5- Parts and equipment suitable for the efficiency and safety principals in motor design and production have been selected. If it is necessary to replace defective parts in motor maintenance, adjustment and installation; Replace the parts to be replaced with the original parts on the device. Using different parts and equipment reduces the safety of the machine.
6- The noise level caused by the motor running does not reduce the use of the engine safety and does not cause any dangerous situation.
7- Vibration emission in the air caused by motor operation will not reduce the safety of the device and will not cause any other dangerous situation.
8- The operating frequency of the motor is 50 Hz. It is low, high frequency, radio frequency and microwave.
9- Motor design is designed to minimize the risks and hazards that can occur with human error. Do not interfere with the motor in situations that do not match with human rationality, and do not use the motor for any purpose other than the intended purpose.

10- Secure connection points are formed to secure the motor to the working area in such a way that it is not affected by external influences. Use these connection points when mounting and fixing the motor.
11- Secure retainer connections for transport on the motor. Use hoists and similar lifting equipment to transport the motor. When selecting the connecting apparatus, use the sling and rope suitable for the weight of the apparatus and construction.
12- In the case of parts that may occur during operation; Mechanical and electrical hazards were trapped in the motor construction and prevented from moving outside the engine compartment. The environment and the user are isolated from such risky incidents. Do not remove the motor cover and its covers. Removing these covers and covers may cause you to be exposed to unexpected risks.

6. THE ISSUES TO BE CARED DURING COMMISSIONING OF THE PUMP

1- Make the electricity connection of the pump to an electricity technician or a qualified electrician.
2- Pump must be grounded while electric connection is making (for life security) Pump should work with leakage current fuse max 30 mA.
3- Assemble the pump according to Figure 1 on Page 6.
4- Do not certainly start the pump without water.
5- Do not hang down the pump from its energy cable use suspension or chain.
6- Do not touch pump or water while the pump pump is running.
7- Pay attention to safe water hose breaking in 90° while pump is runing.
8- Do not start single phase pumps by using three phase plug.
9- Check pump hose when water freezes in winter monts. If there is any freeze don't start the pump.
10- Do not start the pump in low voltages.
11- Do not use the pump at temperatures higher than 30°C.
12- When energy cable extension is needed, you can use "Energy Cable Selection Table" for selection of cable cross-section in page 38.
13- Pipe fittings should be designed to carry its load and the tensions caused by dynamic forces affects during operation.
14- For the transition sizes of the hard particules use the table on page 6.
15- Do not use the pump suspended from water output pipe or power cable.
16- Disconnect the electricity of installation before interfered the pump such a reason of maintenance and cleaning.
17- Do not wring the pipes or sleeves so much which are assembled to pump, pump discharge end can be damaged.
18- Pay attention to have a bit water flow in the pipe is working, if water doesn't flow from the pipe, pump will be warmed up and coused to defect.
19- Use the pump after reclaim the borehole if there is massive particulars and extremely sludges in the brohole that can be choce the pump.

PUMP ASSEMBLY OPERATION RANGE IS 210-230 V IN MONOPHASE MODELS AND 380 V IN THREEPHASE MODELS

7. NECESSARY PRECAUTIONS FOR PUMP PERFORMANCE AND ENERGY CONSERVATION

Energy conservation may be possible may effort of the pump selection and suitable usage. You should consider the efficiency of installation as much as the pump efficiency of pump.

1- If there is installation pump a liquid 50 m up which requires 100 mss, the efficiency of the installation will be %50

2- If the number of elbows and valves are low in the installation, the low KW pump will be ideal when the pipe selection will made correct for friction loss.

3- As the machines, pump may be wear waray as the time passes pump flow and delivery head decreases.

In that case pump is regained and engaged thus pump performace can be renewed.

4- Energy conversation will increase with our attention to desing high efficiency system and pump selection. Instead of the control valves and pressure reducers in the installations, we should head towards another solutions which make the same work without loosing enegy.

5- Meshed or strong non-dilated hose must be selected for installation hose which is used in discharge line in submersible pumps. Otherwise pump efficiency will decrease.

Solutions must be created considering operating costs in the systems we desing. Consequently, trending towards the methods of lowering CO_2 emission will be suitable to show our environmental sensibility.

8. USAGE

CONTROLS DURING OPERATION

1- The pump must not be operated without water.

2- The outlet valves must be fully open and the pump outlet valves must never operate for long periods of time when fully closed.

3- The discharge line must be equal to the pump outlet.

4- Pump flow decreases due to too long piping system or because the piping is small in pump outlet diameter.

Falling flow will cause cavitation in the installation and pump.

5- The max. Liquids that exceed the temperature should not be pumped.

6- Fluids outside the specified operating conditions must not be pumped.

7- The pump should be fixed with steel rope after it is based into the well

8- If your pump is vibrating and noisy, it should not be operated. The service should be called.

9- The weight of the installation should not affect the pump.

10- The motor should not be operated if high current draws and it is getting too hot. The service should be called for the control of the motor and the electrical system.

11- Do not operate if your motor is turning in the opposite direction. Call for service to correct the electrical connection.

12- The pump must be stopped if noise, vibration or normal high temperature (max.80°C) Service should be called to replace worn parts and eliminate imbalances.

9. EFFICIENT USAGE

Reminders about getting high efficiency from your pump with low energy consumption;

1- When pump selection is made, a pump must be selected that suits the plant's optimum working capacity.
2- The required capacity should be calculated in plant and max. a model that does not exceed the number of runs must be selected.
3- Installation at a smaller diameter than the pumps normal inlet diameter will cause lower performance and consume more energy for pump
4- The plug should be firmly seated in the socket.
5- In case of defects, original spare parts must be used at the authorized service centers.

10. ASSEMBLY DRAWING

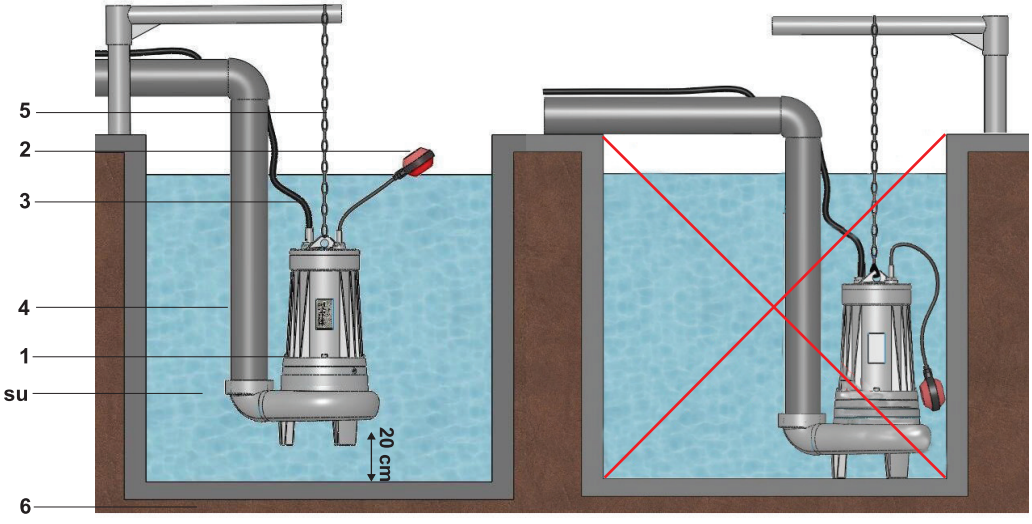

Şekil 1 - Figure

1 Pompa/Pump
2 Flatör/Float Switch
3 Enerji Kablosu/Energy Cable
4 Tesisat Borusu/Installation Pipe
5 Askı Halatı,Zincir/Suspension Cable, Chain
6 Zemin/Ground

1- Make the electricity connection and installation of the pump by an qualified electrician.
2- Use convenient hose for pump end suction edge. Do not narrow the outlets absolutely.
3- Pump operating area should be min. 100 x 100 x 100 cm. (View Figure -1)
4- Pump must be assembled in the middle of well and housing in the operating area (View Figure -1)
5- Pump must be assembled 20-25 cm above the bottom level of the well or housing.
6- Number of starting of the pump must not exceed 12 times an hour.

CAUTİON !

Do not splice the power cable. In necessary situations, splices must be made according to the following points:

• Cable splicing must absolutely be done by qualified electrical technicians.
• Before starting the splice, the cable must be removed from the socket, the main fuse must be switched off, and it must be ensured that the power is cut off.
• The cross-section of the cable to be spliced must be selected according to its current carrying capacity.
• When splicing the cable, it must be ensured that the color codes are exactly the same; incorrect splices will cause damage to the device.
• There should absolutely be no exposed copper conductors after the splice.
• Appropriate splice sleeves must be used when splicing the cable.
• For splices that will be submerged underwater, they must be insulated with water-resistant, ISO 9001 standard compliant EPR-based self-fusing rubber tape.
• The cable splice should be submerged underwater up to a maximum of 5 meters.
• It must be ensured that the insulation is completely waterproof; otherwise, water will enter the electrical connection chamber, causing a short circuit and burning of the motor.
Warning: An incorrectly installed connection can cause the engine to leak into the bodywork, resulting in loss of life.

Application Method of EPR Based Self Fusing Rubber Tape

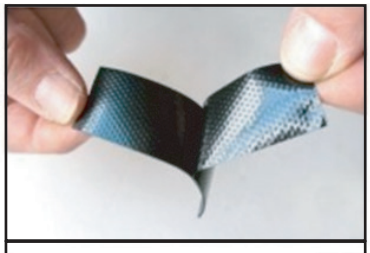

Before starting the application process with the melting tape, the protective film layer must be removed. The adhesive surface should be aligned with the additional place before starting to wrap.



Before applying the fusible tape, ensure that the cable conductors are individually insulated.



The melting tapes have a flexible structure you should stretch a 5 cm tape up to a maximum of 8 cm before wrapping it but be careful not to stretch it too much and break it.

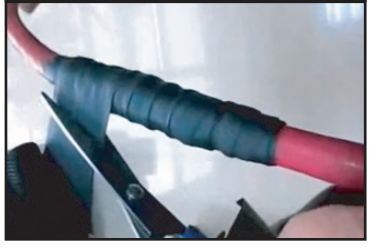

Before applying fusible tape to the cable splice, wrap the splice with electrical tape. Next, without stretching the melting tape too much, wrap it around the seam so that it overlaps halfway, starting 5 cm in front of the additional place and ending 5 cm in front of the additional place. Complete the process by wrapping one turn of electrical tape around the melting tape.

11. SIZE MEASUREMENTS THE OF PUMPS

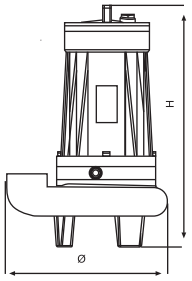

Tip/Type	Q (mm)	W (mm)	H (mm)	Giriş / Input Çıkış/Output	W (KG)
SDTY75/2	-	165	650	2”	81
SDTY100/2	-	200	650	2”	81
SDF20/2-SDT20/2	-	240	520	2”	44.5
SDF20/3-SDT20/3	-	250	530	3”	45
SDT30/2	-	260	530	2”	46
SDT40/3	-	260	530	3”	46.5
SDTK75/4	-	320	660	4”	82
SDTK100/4	-	320	660	4”	86
SDTK150/4	-	365	695	4”	130
SDTK200/6	-	465	1137	6”	310
SDTK250/6	-	465	1137	6”	310
SDTK300/6	-	465	1137	6”	310
SDV30/2	-	260	530	2”	46
SDV40/3	-	260	530	3”	46.5
SDTV50/2	-	290	610	2”	74
SDTV75/2	-	290	610	2”	79
SDTV100/2		320	635	2”	119.5
SDTV150/2		320	635	2”	126
SDTV100/3		340	645	3”	122
SDTV150/3		340	645	3”	128
SDTV100/4	-	290	661	4”	86
SDTV50/4	-	320	660	4”	84
SDTV75/4	-	320	660	4”	88
SDT50/3C	360	-	880	3”	127
SDT75/3C	360	-	880	3”	128
SDT50/3Z	360	-	780	3”	110
SDT75/3Z	360	-	780	3”	115
SDT100/3Z	360	-	780	3”	120

12. STARTING THE PUMP

Choose convenient fuse and thermic for engine current flow. Operate pump in short time period to determine the direction of rotation.

13. OPERATING OF FLOAT SWITCH

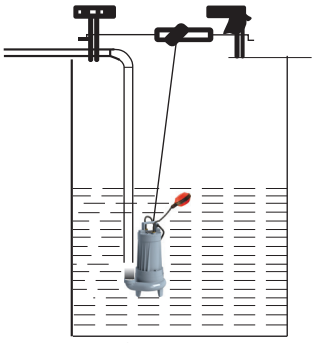

Şekil 2 - Figure 2

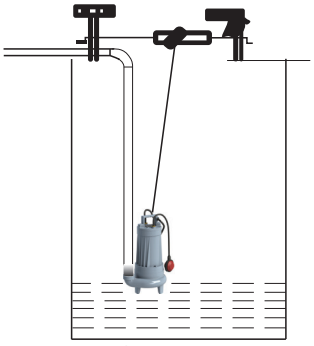

Şekil 3 - Figure 3

1- Pay attention to the control the panel to be far away from the ground and not be effected from humidity and liquid bounce.
2- Check out the water is flowing or not from pipe - hose after starting the pump. (the values should be the same with the catalogue)
3- Clean up the particulars from time to time which are in the brohole, not to decrease the pump performance.
4- DO NOT ABSOLUTELY USE THE PUMP in the EXPLOSIVE and BURNABLE MEDIA or LIQUIDS.
5- Do not use the pump without panel board for the continuity of your system.
6- In the conditions that you are not sure, please call the authorized service definitely.

In Figure 2 float switch position is seen when there is water in the brohole. In this condition, float switch will be close to water surface. While float switch is close to water surface, contact tips which are open electrically will contact each other and pump will start running.

In figure 3 float switch fall down when there is no water in the borehole. In this condition contact tips will do open circuit and pump will stop. Float switch will prevent burning of motor since averting motor working without water.

14. THERMIC PROTECTION

In there phase models, there is heat proof PTC which stops the pump 130 °C. When motor temperature decreases to its normal level, pump will start automaticly.
In case of any failure in the pump, technical service center is our factory. Our factory does not provide service to outside for any installation, assembly, failure defection or similar cases.

15. MAINTENANCE, REPAIR AND CLEANING

1- Pull the plug from the socket before all kind of maintenance.
2- Maintenance and repair of the pump should only be performed by authorized service personnel.
3- The pump should be checked by authorized service and periodic maintenance should be done every 12 months. Damaged parts must be replaced.
4- The insulation of the pump motor and electrical equipment and connections should be checked monthly and protected from external conditions (water, humidity, sun and weather conditions).
5- If a protective panel is available, the contactor, thermal and relays must be checked by authorized service. (Has to be protected from water, humidity, sun and weather conditions)
6- Periodically check for vibration and noise when your pump is running.
7- Ball typecheck valve has to be cleaned once in every 6 month.

CAUTION

PULL THE PLUG FROM THE SOCKET BEFORE ALL KIND OF MAINTENANCE.

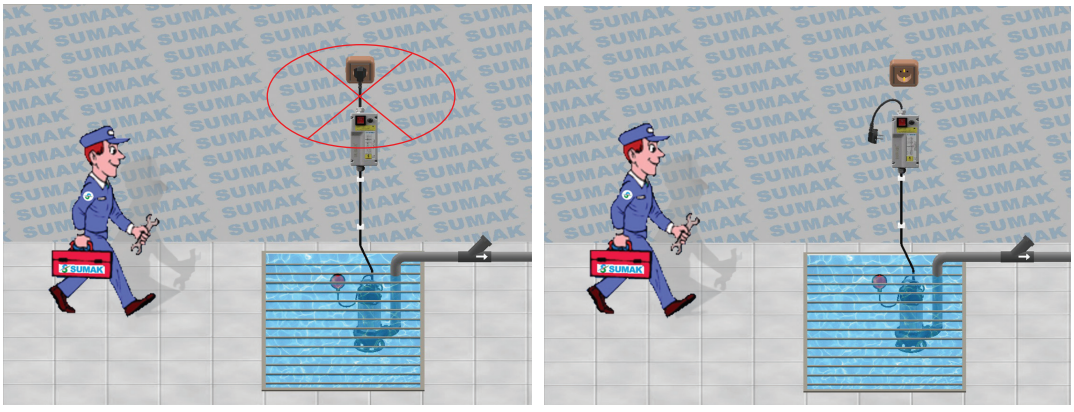

Figure 8

16. PERIODIC MAINTENANCE

Pull the plug from the socket before all kind of maintenance. (Disconnect the pump cable from power line.)
1- Control of Electrical Values;
When the pump has been taken in operation, current, voltage and pressure values should be checked whether there are changes in these values during passing time.
2- Control of Electrical Equipment;
Electrical equipment should be checked every 6 months by authorised electrician or service.
3- Control of Mechanical Equipment;
If the motor will not be used for a long period, the motor has shortly to be runned at at least once a month.
4- Periodic maintenance of pumps has to be operated by authorised service for each 12 months

17. MONTHLY MAINTENANCE

1- Check over if there are negations such as perforation, crushing fracture and tearing in the energy cables.
2- Check over the pipe and hose connections.
3- Check over if there is any rope, wire or similar particulars trapped in the pump.
4- In the pumps having float switch, check over if the float switch is doing ON-OFF or not.
5- Check over if there is blockage in check valves.
6- Do not use the pump without panel board for the continuity of your system.
7- Call the authorized technical service if you are in an unce tain situation.

18. YEARLY MAINTENANCE

1- Pump yearly maintenance should be done by an authorized technical service'
2- Bearings must be checked after removing motor.
3- The oil seals and mechanical seals must be inspected.
4- Impermeability components of the motor must be checked.
5- Do not use the pump without panel board for the continuity of your system.

19. FAILURES, REASONS, APLICABLE OPERATIONS

DEFECT TYPES	THE REASON OF THE DEFECT	INTERVENTION
If pump does not work (If does not proceed to motor)	There is not energy in the line.	Energy circuits should be checked by an authorized person.
	Low intensity.	Circuit breaker should be checked by an authorized person.
	Defected float switch.	Check out the float switch.
	Cable is broken.	Cable should be checked from their connection terminal and should be checked if circuit is on or off.
	1) Phase change. 2) Thermal protector is blowed.	1.There can be phase alterations coming from network, correct the phase series from the conrol panel. 2.Push resset buton on the board, if pump does not start again, please consult to authorized service.
	Pump impeller is blocked.	Check the delivery and suction part of the pump after cutting down the engine energy.
If there is low capacity or the pump does not flow water	Pump is reversing. (in Treephase motors)	Correct the direction of rotation.
	Restricted delivery pipe.	Clean the delivery pipe with return cleaning.
	Manometric head (Hm) is very high.	Calculate again the static delivery head and system losses.
	Impeller or body is restricted.	Clean up the pump.
	Hose is broken or bored.	Check over the hose.
	Impeller or body is restricted.	Change the impeller.
	There is air in the installation.	Stop the pump, discharge the air and proceed to motor.
If there is clogging in the delivery pipe.	Grinder blades are broken, worned or fallen.	Change the blades. Prevent the pump from strong,hard particulars. Check the direction of rotation.
If there is water or oil in the engine body, if there is water in the oil housing.	• Cable is teared or bored. • Oring is worned or faulted. • Delivered liquid temperature is over 40ºC • Mechanical seal is worned or broken. • Check out whether there is broken or hole in the engine body or not.	Do not disassemble the pump absolutely, in an early period consult the SUMAK authorized service.
If the motor is burning	•Intensity is very low or very high. •Rapid intensity fluctuation. •Engine is with two phases (Threephase). •Protection relay is coupled defectively. •Float switch level is defective. •Impeller or body is restricted. •High current flow is pulled over. •Pump works without water. •If there is water in the motor (there is water leakage). •Bearings are spreaded and rotor is scuffing. •Mechanical seal is worned or broken. •Direction of rotation is wrong. •Works in wrong operating point. •Used in high viscosity liquids such as heavy mud or sandy •Delivered fluid temperature is over 40ºC •Non appropriate electrical control panel.	CONSULT TO SUMAK AUTHORIZED SERVICE.

Caution! While pump is working, do not touch the pump and the water certainly.



CAUTION

- Pump must be grounded while electric connection is in progress (for life security) Pump should work with leakage curret fuse max. 30 mA
- While pump is operating in places such as wells or pools, absolutely no live (animals, people, especially children) should contact with water.
- The electrical cable between the area where the pump operates and the control panel must be maintained against shocks.
- Pump should not be operated in aquariums where the creatures live.
- Measures have to be taken to avoid children without supervision and disabled person to come the pump operating area.

20. SCRAPPING AND RECYCLING

Authorized services or relevant recycling facilities can be used for disposal of the pump. The disposal of the pump or pump parts must be done in a way that does not harm the environment and in accordance with the relevant regulations.

TİP- SDF20/2 Y-SDT20/2 Y- SDT30/2 Y-SDF30/2 Y- SDT40/2 Y DEMONTAJ RESMİ
TYPE- SDF20/2 Y-SDT20/2 Y- SDT30/2 Y-SDF30/2 Y- SDT40/2 Y DISASSEMBLY PHOTO

ÜRÜN PARÇA LİSTESİ/LIST OF COMPONENTS

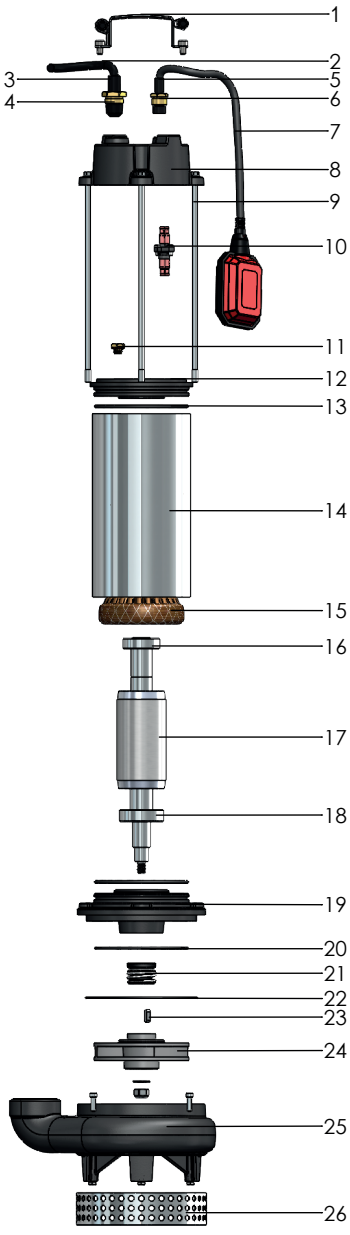

01	6642	Taşıma Kulbu / Carrying Handle
02	6851	Enerji Kablosu / Energy Cable
03	0943	Kablo Lastiği / Cable Rubber
04	0945	Kablo Lastik Rekoru / Cable Rubber Record
05	0173	Flatör Lastiği / Float Tire
06	0175	Flatör Lastik Rekoru / Float Tire Record
07	2700	Flatör / Floater
08	6830	Kondansatör Kutusu / Capacitor Box
09	2114	Pompa Saplaması / Pump Stud
10	2879	Kablo Soket Takımı / Cable Socket Set
11	3054	Kör Tapa / Blind Plug
12	6421	Üst Rulman Kapağı / Upper Bearing Cover
13	0186	O-Ring / O-Ring
14	6618	Motor Gövdesi / Engine Housing
15	6860	Sargılı Stator / Winding Stator
16	0810	Arka Rulman / Rear Bearing
17	6986	Mile Çakılı Rotor / Mile Gravel Rotor
18	3549	Ön Rulman / Front Bearing
19	6678	Yağ Haznesi / Oil Reservoir
20	0279	O-Ring
21	0934	Mekanik Salmastra / Mechanical Seal
22	0149	O-Ring
23	4778	Çark Kaması / Impeller Key
24	6865	Çark / Impeller
25	6672	Alıcı Verici Gövde / Transceiver Body
26	6679	Süzgeç / Strainer

TİP- SDT20/2 INOX-SDF20/2 INOX-SDT30/2 INOX-SDF30/2 INOX-SDT40/2 INOX
DEMONTAJ RESMİ
TYPE- SDT20/2 INOX-SDF20/2 INOX-SDT30/2 INOX-SDF30/2 INOX-SDT40/2 INOX
DISASSEMBLY PHOTO

ÜRÜN PARÇA LİSTESİ/LIST OF COMPONENTS

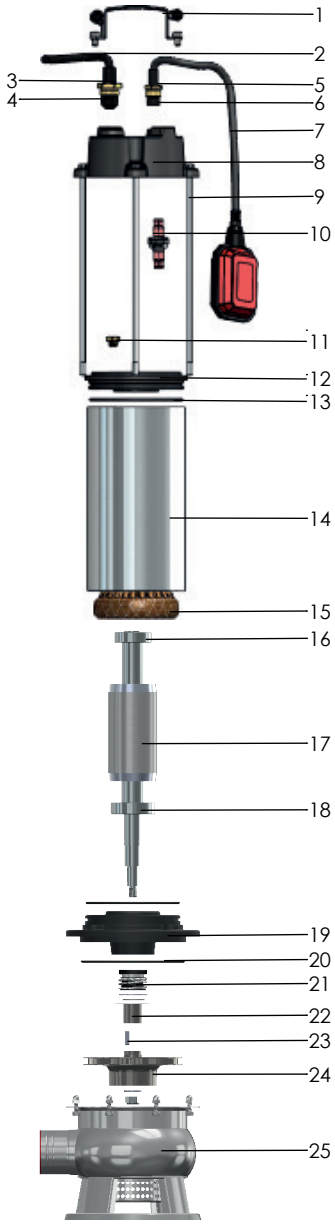

01	6642	Taşıma Kulbu / Carrying Handle
02	6851	Enerji Kablosu / Energy Cable
03	0943	Kablo Lastiği / Cable Rubber
04	0945	Kablo Lastik Rekoru / Cable Rubber Record
05	0173	Flatör Lastiği / Float Tire
06	0175	Flatör Lastik Rekoru / Float Tire Record
07	2700	Flatör / Floater
08	6830	Kondansatör Kutusu / Capacitor Box
09	2114	Pompa Saplaması / Pump Stud
10	2879	Kablo Soket Takımı / Cable Socket Set
11	3054	Kör Tapa / Blind Plug
12	6426	Üst Rulman Kapağı / Upper Bearing Cover
13	0186	O-Ring
14	6618	Motor Gövdesi / Engine Housing
15	6860	Sargılı Stator / Winding Stator
16	0810	Arka Rulman / Rear Bearing
17	6932	Mile Çakılı Rotor / Mile Gravel Rotor
18	3549	Ön Rulman / Front Bearing
19	6422	Yağ Haznesi / Oil Reservoir
20	0703	O-Ring
21	0934	Mekanik Salmastra / Mechanical Seal
22	6864	Pislik Tutucu / Strainer
23	5458	Çark Kaması / Impeller Key
24	6825	Çark / Impeller
25	6812	Alıcı Verici Gövde / Transceiver Body

TİP- SDTV20/2 INOX-SDFV20/2 INOX-SDTV30/2 INOX-SDFV30/2 INOX-SDTV40/2 INOX DEMONTAJ RESMİ

TYPE- SDTV20/2 INOX-SDFV20/2 INOX-SDTV30/2 INOX-SDFV30/2 INOX-SDTV40/2 INOX DISASSEMBLY PHOTO

ÜRÜN PARÇA LİSTESİ/LIST OF COMPONENTS

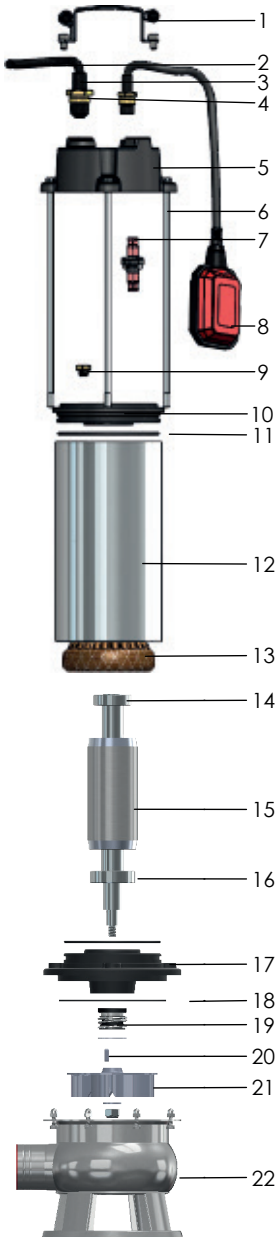

01	6642	Taşıma Kulbu / Carrying Handle
02	6851	Enerji Kablosu / Energy Cable
03	0943	Kablo Lastiği / Cable Rubber
04	0945	Kablo Lastik Rekoru / Cable Rubber Record
05	6830	Kondansatör Kutusu / Capacitor Box
06	2114	Pompa Saplaması / Pump Stud
07	2879	Kablo Soket Takımı / Cable Socket Set
08	2700	Flatör / Floater
09	3054	Kör Tapa / Blind Plug
10	6426	Üst Rulman Kapağı / Upper Bearing Cover
11	0186	O-Ring
12	2358	Motor Gövdesi / Engine Housing
13	6858	Sargılı Stator / Winding Stator
14	0810	Arka Rulman / Rear Bearing
15	6933	Mile Çakılı Rotor / Mile Gravel Rotor
16	3549	Ön Rulman / Front Bearing
17	6422	Yağ Haznesi / Oil Reservoir
18	0703	O-Ring
19	0934	Mekanik Salmastra / Mechanical Seal
20	6822	Çark Kaması / Impeller Key
21	6815	Çark / Impeller
22	6811	Alıcı Verici Gövde / Transceiver Body

TİP- SDT30/2.5 - SDT40/2.5 - SDTV30/2.5 - SDTV40/2.5 DEMONTAJ RESMİ
TYPE- SDT30/2.5 - SDT40/2.5 - SDTV30/2.5 - SDTV40/2.5 INOX DISASSEMBLY PHOTO

ÜRÜN PARÇA LİSTESİ/LIST OF COMPONENTS

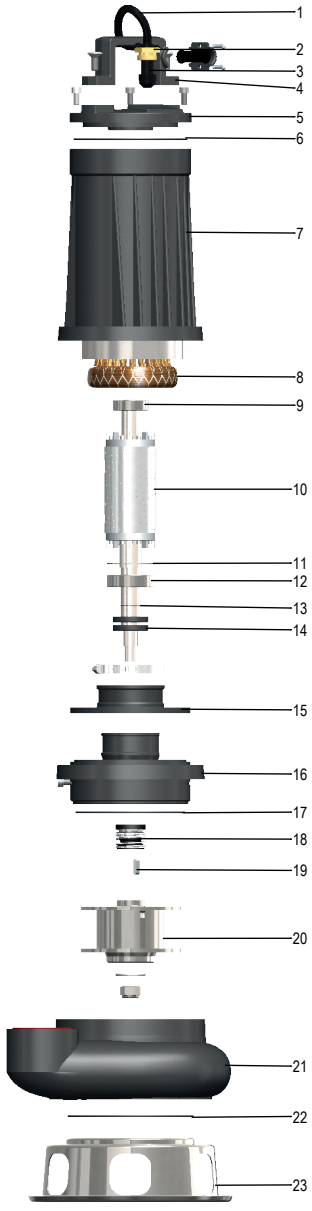

01	0944	Enerji Kablosu / Energy Cable
02	0945	Kablo Lastik Rekoru / Cable Rubber Record
03	0943	Kablo Lastiği / Cable Rubber
04	1376	Taşıma Kulbu / Carrying Handle
05	0924	Üst Rulman Kapağı / Upper Bearing Cover
06	0279	Üst Rulman Kapak O-ringi / Upper Bearing Cover
07	1177	Pompa Gövdesi / Pump Body
08	2710	Sargılı Stator / Winding Stator
09	0496	Arka Rulman / Rear Bearing
10	5922	Mile Çakılı Rotor / Mile Gravel Rotor
11	0962	Delik Segmanı / Bore Ring
12	0942	Ön Rulman / Front Bearing
13	3880	Mil Segmanı / Shaft Ring
14	0691	Yağ Keçesi / Oil Seal
15	0931	Yağ Haznesİ Membranı / Membrane
16	0927	Yağ Haznesi / Oil Reservoir
17	1570	Yağ Haznesi O-ringi / Oil Chamber O-ring
18	0934	Mekanik Salmastra / Mechanical Seal
19	0919	Çark Kaması / Impeller Key
20	5517	Çark / Impeller
21	5514	Verici Gövde / Transmitter Body
22	1375	Alıcı Ayak O-ringi / Receiver Foot O-ring
23	5515	Alıcı Ayak / Receiver Foot

TİP- SDTV30/2 Z Y - SDTV40/2 Z Y - SDTV30/2.5 Z - SDTV40/2.5 Z DEMONTAJ RESMİ
TYPE- SDTV30/2 Z Y - SDTV40/2 Z Y - SDTV30/2.5 Z - SDTV40/2.5 Z INOX DISASSEMBLY PHOTO

ÜRÜN PARÇA LİSTESİ/LIST OF COMPONENTS

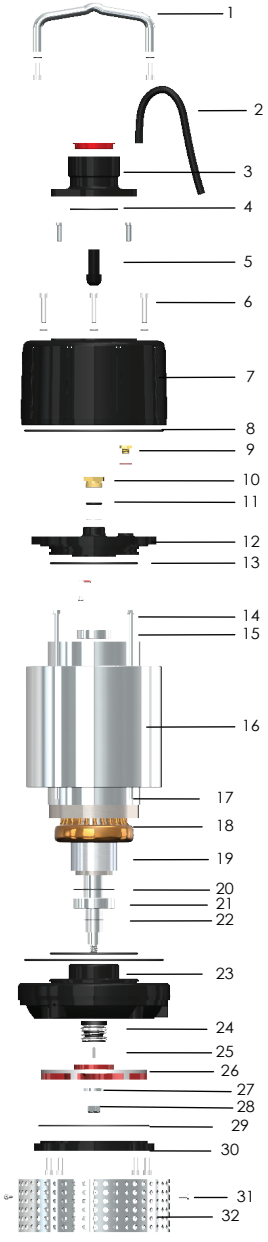

01	2130	Taşıma Kulbu / Carrying Handle
02	1004	Enerji Kablosu / Energy Cable
03	0387	Çıkış Rekoru 2” / Output Sleeve
04	2134	Rekor O-Ringi / Sleeve O-Ring
05	0943	Kablo Lastiği / Cable Gasket
06	0997	Verici Gövde Civatası / Transmitter Body Bolt
07	2087	Verici Gövde / Transmitter Body
08	4763	Pompa Gövde O-Ringi / Pump Body O-Ring
09	0365	Kör Tapa / Blind Plug
10	0945	Kablo Rekoru / Cable Gland
11	2613	Kablo Rekoru O-Ringi / Cable Gland O-Ring
12	0197	Üst Rulman Kapağı / Upper Bearing Cover
13	0186	Motor Gövde O-Ringi / Engine Housing O-Ring
14	2114	Motor Saplaması / Engine Stud
15	0810	Üst Rulman / Upper Bearing
16	2597	Pompa Gövdesi / Pump Body
17	2358	Motor Gövdesi / Motor Body
18	2627	Sargılı Stator / Winding Stator
19	5924	Mile Çakılı Rotor / Shaft Gravel Rotor
20	0962	Delik Segmanı / Bore Ring
21	3549	Alt Rulman / Lower Bearing
22	3880	Mil Segmanı / Shaft Ring
23	2073	Difüzör / Diffuser
24	0934	Mekanik Salmastra / Mechanical Seal
25	4778	Çark Kaması / Impeller Key
26	2280	Çark / Impeller
27	2222	Çark Baskı Pulu / Impeller Thrust Washer
28	1031	Çark Sabitleme Somunu / Impeller Fixing Nut
29	1375	Alt Kapak O-Ringi / Bottom Cover O-Ring
30	1129	Difüzör Alt Kapak / Diffuser Bottom Cover
31	0291	Süzgeç Bağlantı Vidası / Filter Connection Screw
32	0870	Süzgeç / Filter

TİP- SDF20/2-SDF20/3-SDF25/2-SDT25/2 DEMONTAJ RESMİ
TYPE- SDF20/2-SDF20/3-SDF25/2-SDT25/2 DISASSEMBLY PHOTO

ÜRÜN PARÇA LİSTESİ/LIST OF COMPONENTS

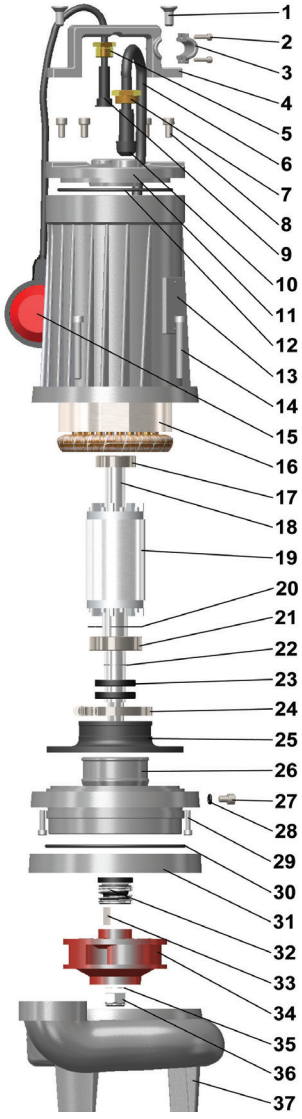

1	01	1379	Taşıma Kulp Civatası / Carrying Handle Bolt
2	02	1337	Kablo Kelepçe Civatası / Cable Clamp Bolt
3	03	1378	Kablo Kelepçesi / Cable Clamp
4	04	1376	Taşıma Kulbu / Carriying Handle
5	05	0175	Flatör Rekoru / Float Switch Sleeve
6	06	1004	Enerji Kablosu / Energy Cable
7	07	0945	Kablo Çıkış Rekoru / Cable Output Sleeve
8	08	0925	Üst Rulman Kapak Civatası / Upper Bearing Cap Bolt
9	09	0173	Flatör Kablo Lastiği / Float Switch Cable Seal
10	10	0943	Kablo Çıkış Lastiği / Cable Output Seal
11	11	0924	Üst Rulman Kapağı Flatör Girişli / Upper Bearing Cap Float Switch Input
12	12	0279	Üst Rulman Kapak O-ringi / Upper Bearing Cap O-ring
13	13	0921	Pompa Gövdesi / Pump Body
14	14	0971	Gövde Bağlantılı Civatası / Body Connection Bolt
15	15	0172	Flatör / Float Switch
16	16	0500	Stator / Stator
17	17	0496	Üst Rulman / Upper Bearing
18	18	0967	Mil / Shaft
19	19	0531	Rotor / Rotor
20	20	0933	Delik Segmanı / Hole Piston Ring
21	21	0942	Alt Rulman / Bottom Bearing
22	22	0962	Mil Segmanı / Shaft Piston Ring
23	23	0961	Yağ Keçesi / Oil Seal
24	24	0932	Membran Kelepçesi / Membrane Clamp
25	25	0931	Yağ Haznesi Membranı / Oil Housing Membrane
26	26	0927	Yağ Haznesi / Oil Housing
27	27	0925	Yağ Dolum Tapası / Oil Fiilling Plug
28	28	0930	Yağ Dolum Tapası O-ringi / Oil Fiilling Plug O/ring
29	29	0995	Yağ Haznesi Bağlantı Civatası / Oil Housing Connection Bolt
30	30	0703	Yağ Hanzesi O-ringi / Oil Housing O-ring
31	31	0958	Yağ Haznesi Yükseltme Flanşı / Oil Housing Upgrade Flange
32	32	0934	Mekanik Salmastra / Mechanical Seal
33	33	0975	Çark Kaması / Impeller Wedge
34	34	1007	Çark / Impeller
35	35	0937	Çark Tespit Pulu / Impeller Retaining Flake
36	36	0936	Çark Tespit Somunu / Impeller Retaining Nut
37	37	0965	2” Alıcı Verici Gövde / 2” Transceiver Body

TİP- SDTY75/2-SDTY100/2 DEMONTAJ RESMİ
TYPE- SDTY75/2-SDTY100/2 DISASSEMBLY PHOTO

ÜRÜN PARÇA LİSTESİ/LIST OF COMPONENTS

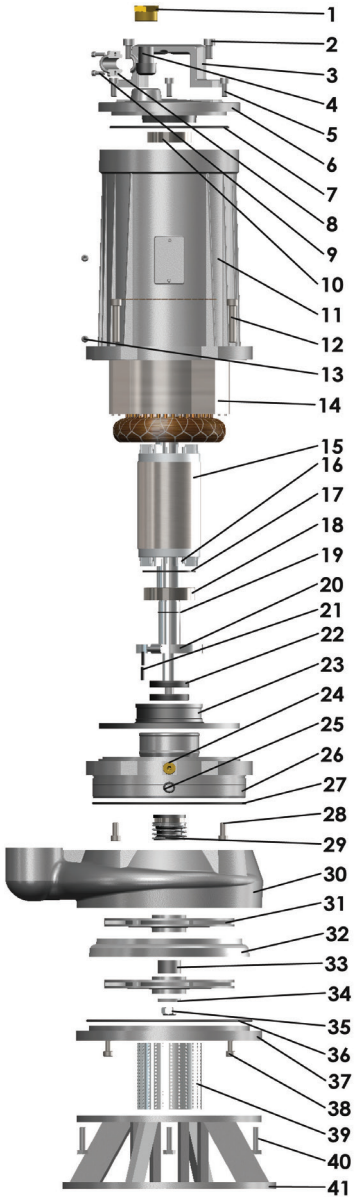

01	1381	Kablo Çıkış Rekoru / Cable Output Sleeve
02	1379	Taşıma Kulbu Civatası / Carrying Handle Bolt
03	1376	Taşıma Kulbu / Carrying Handle
04	1380	Kablo Çıkış Lastiği / Cable Output Seal
05	1374	Üst Rulman Kapak Civatası / Upper Bearing Cap O-ring
06	1373	Üst Rulman Kapağı / Upper Bearing Cap
07	1375	Üst Rulman Kapak O-ringi / Upper Bearing Cap O-ring
08	1378	Kablo Kelepçesi / Cable Clamp
09	0201	Kablo Kelepçesi Civatası / Cable Clamp Bolt
10	1045	Üst Rulman / Upper Bearing
11	1371	Pompa Gövdesi / Pump Body
12	1372	Pompa Gövde Civatası / Pump Body Bolt
13	1386	Setskur / Setskur
14	1069	Stator / Stator
15	1068	Rotor / Rotor
16	2217	Mil / Shaft
17	2219	Delik Segamnı / Hole Piston Ring
18	1035	Alt Rulman / Bottom Bearing
19	0933	Mil Segmanı / Shaft Piston Ring
20	1369	Membran Kelepçesi / Membrane Clamp
21	2221	Çark Kaması / Impeller Wedge
22	1368	Yağ Keçesi / Oil Seal
23	1367	Yağ Keçesi Membranı / Oil Housing Membrane
24	1392	Yağ Dolum Tapası / Oil Filling Cap
25	1393	Yağ Dolum Tapa O-ringi / Oil Filling Cap O-ring
26	1366	Yağ Haznesi / Oil Housing
27	1365	Alıcı Verici Gövde O-ringi / Receiver Transmitter Body O-ring
28	1394	Yağ Haznesi Bağlantı Civatası / Oil Seal Connection Bolt
29	1364	Mekanik Salmastra / Mechanical Seal
30	2214	Verici Gövde / Transmitter Body
31	2064	Çark / Impeller
32	2223	Difüzör / Diffuser
33	2215	Ayar Burçu / Setting Bush
34	2222	Çark Tespit Pulu / Impeller Retaining Flake
35	1031	Çark Tespit Somunu / Impeller Retaining Nut
36	2220	Alıcı Kapak O-ringi / Receiver Cap O-ring
37	2213	Alıcı Kapak / Receiver Cap
38	0925	Alıcı Kapak Civatası / Receiver Cap O-ring
39	2216	Süzgeç / Filter
40	2218	Ayak Civatası / Plate Bolt
41	2212	Ayak / Plate

TİP- SDT30/2-SDTV30/2-SDT40/3-SDTV40/3 - SDTV50/3 - SDTV75/3 DEMONTAJ RESMİ
TYPE- SDT30/2-SDTV30/2-SDT40/3-SDTV40/3 - SDTV50/3 - SDTV75/3 DISASSEMBLY PHOTO

ÜRÜN PARÇA LİSTESİ/LIST OF COMPONENTS

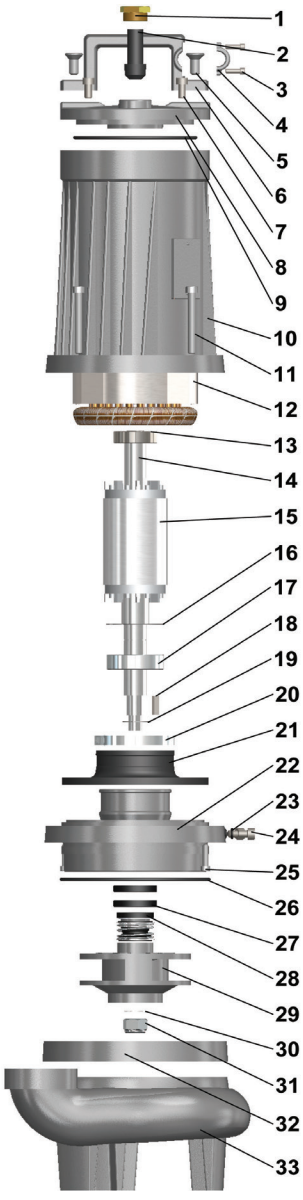

01	0945	Kablo Çıkış Rekoru / Cable Output Sleeve
02	0943	Kablo Çıkış Lastiği / Cable Output Seal
03	1337	Kablo Kelepçe Civatası / Cable Clamp Bolt
04	1378	Kablo Kelepçesi / Cable Clamp
05	1379	Taşıma Kulp Civatası / Carrying Handle Bolt
06	1376	Taşıma Kulbu / Carrying Bolt
07	0925	Üst Rulman Kapak Civatası / Upper Bearing Cap Bolt
08	0924	Üst Rulman Kapağı / Upper Bearing Cap
09	0279	Üst Rulman Kapak O-ring / Upper Bearing Cap O-ring
10	0921	Pompa Gövdesi / Pump Body
11	0971	Gövde Bağlantı Civatası / Body Connection Bolt
12	0500	Stator / Stator
13	0496	Üst Rulman / Upper Bearing
14	0967	Mil / Shaft
15	0499	Rotor / Rotor
16	0933	Delik Segmanı / Hole Piston Ring
17	0942	Alt Rulman / Bottom Bearing
18	0975	Çark Kaması / Impeller Wedge
19	0962	Mil Segmanı / Shaft Piston Ring
20	0932	Membran Kelepçesi / Membrane Clamp
21	0931	Yağ Haznesi / Oil Housing Membrane
22	0927	Yağ Haznesi / Oil Housing
23	0930	Yağ Dolum Tapası O-ringi / Oil Filling Cap O-ringi
24	0925	Yağ Dolum Tapası / Oil Filling Cap
25	0995	Yağ Haznesi Bağlantı Civatası / Oil Housing Connection Bolt
26	0703	Yağ Haznesi O-ringi / Oil Housing O-ring
27	0961	Yağ Keçesi / Oil Seal
28	0934	Mekanik Salmastra / Mechanical Seal
29	0963	Çark / Impeller
30	0937	Çark Tespit Pulu / Impeller Retaining Flake
31	0936	Çark Tespit Somunu / Impeller Retaining Nut
32	0958	Yağ Haznesi Yükseltme Flanşı / Oil Housing Upgrade Flange
33	0965	2” Alıcı Verici Gövde / 2” Receiver Transmitter Body

TİP- SDTV100/3 - SDTV150/3 DEMONTAJ RESMİ
TYPE- SDTV100/3 - SDTV150/3 DISASSEMBLY PHOTO

ÜRÜN PARÇA LİSTESİ/LIST OF COMPONENTS

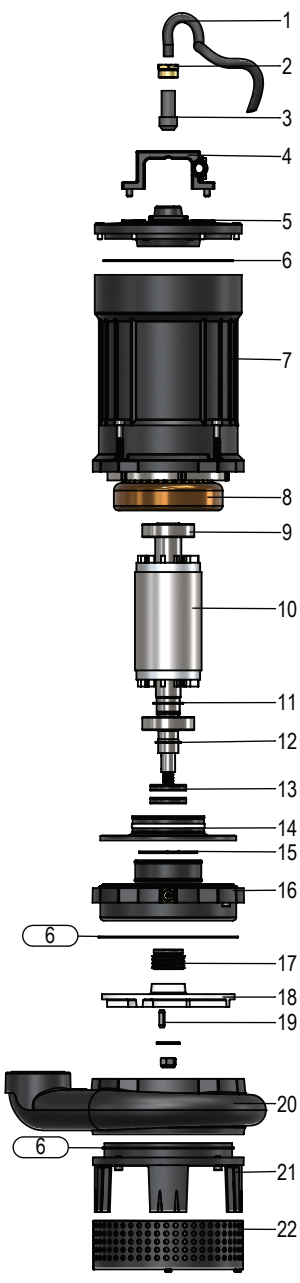

01	H01352	Enerji Kablosu (4x4+2x1 10mt)
02	H01381	Kablo Lastik Rekoru
03	H03173	Kablo Lastiği
04	Y08435	Taşıma Kulbu
05	Y02617	Arka Rulman Kapağı
06	H02220	Arka Rulman Kapağı O-Ringi (215x3)
07	Y02616	Motor Gövdesi
08	Y05340	Sargılı Stator (132 Tip 140 Boy SDTV100/3)
08	Y01422	Sargılı Stator (132 Tip 170 Boy SDTV150/3)
09	H01560	Ön Ve Arka Rulman (6308 ZZ)
10	Y08955	Mile Çakılı Rotor (132 Tip 140 Boy SDTV100/3)
10	Y08956	Mile Çakılı Rotor (132 Tip 170 Boy SDTV150/3)
11	H05282	Rulman Dayama Pulu
12	H02621	Mil Segmanı
13	H02625	Yağ Keçesi (35x62x10)
14	H02610	Yağ Haznesi Membranı
15	H02622	Delik Segmanı
16	Y02609	Yağ Haznesi
17	H00232	Mekanik Salmastra (MG1-35)
18	Y08957	Çark (SDTV100/3)
18	Y08958	Çark (SDTV150/3)
19	H02624	Çark Kaması
20	Y08930	Verici Gövde
21	Y05736	Alıcı Ayak
22	Y02277	Süzgeç

TİP- SDTK75/4-SDTK100/4-SDTK150/4 DEMONTAJ RESMİ
TYPE- SDTK75/4-SDTK100/4-SDTK150/4 DISASSEMBLY PHOTO

ÜRÜN PARÇA LİSTESİ/LIST OF COMPONENTS

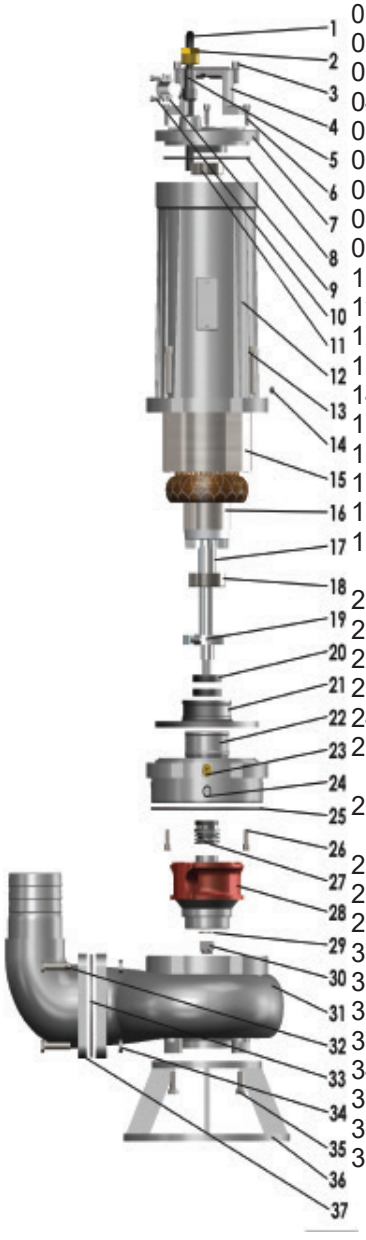

01	1384	Enerji Kablosu(3x4+1x2,5+2x1mm 10mt) /Energy Cable
02	1381	Kablo Çıkış Rekoru / Cable Output Sleeve
03	1379	Taşıma Kulbu Civatası / Carrying Clamp Bolt
04	1376	Taşıma Kulbu / Carrying Bolt
05	1380	Kablo Çıkış Lastiği / Cable Output Seal
06	1374	Üst Rulman Kapak Civatası / Upper Bearing Cap Bolt
07	1373	Üst Rulman Kapağı / Upper Bearing Cap
08	1375	Üst Rulman Kapak O-ringi / Upper Bearing Cap O-ring
09	1378	Kablo Kelepçesi / Cable Clamp
10	0201	Kablo Kelepçe Civatası / Cable Clamp Bolt
11	1045	Üst Rulman (6206 ZZ) / Upper Baering
12	1371	Pompa Gövdesi / Pump Body
13	1372	Gövde Bağlantı Civatası / Body Connection Bolt
14	1386	Setskur / Setskur
15	1069	Sargılı Stator (112 Tip-130 Boy) /
16	1068	Rotor / Rotor
17	1370	Mil / Shaft
18	1035	Alt Rulman / Bottom Bearing
19	0434	Yağ Haznesi Membran Kelepçesi / Oil Housing Mambrane Clamp
20	1368	Yağ Keçesi / Oil Seal
21	1367	Yağ Haznesi Membranı / Oil Seal Membrane
22	1366	Yağ Haznesi / Oil Housing
23	1392	Yağ Dolum Tapası / Oil Filling Cap
24	1393	Yağ Dolum Tapa O-ringi / Oil Filling Cap O-ring
25	0237	Alıcı Verici Gövde O-ringi / Receiver Transmitter Body O-ring
26	0237	Yağ Haznesi Bağlantı Civatası / Oil Hosuing Connection Bolt
27	1364	Mekanik Salmastra (MG1 30) / Mechanical Seal
28	1363	Çark / Impeller
29	1362	Çark Tespit Pulu / Impeller Retaining Flake
30	1361	Çark Tespit Somunu / Impeller Retaining Nut
31	1360	Alıcı Verici Gövde / Receiver Transmitter Body
32	1358	Dirsek Civatası / Elbow Bolt
33	1387	Dirsek Contası / Elbow Gasket
34	1357	Dirsek Civata Somunu / Elbow Bolt Nut
35	1356	Ayak Bağlantı Civatası / Plate Connection Bolt
36	1355	Ayak / Plate
37	1359	Dirsek / Elbow

TİP- SDTK100/6 - SDTK150/6 DEMONTAJ RESMİ
TYPE- SDTK100/6 - SDTK150/6 DISASSEMBLY PHOTO

ÜRÜN PARÇA LİSTESİ/LIST OF COMPONENTS

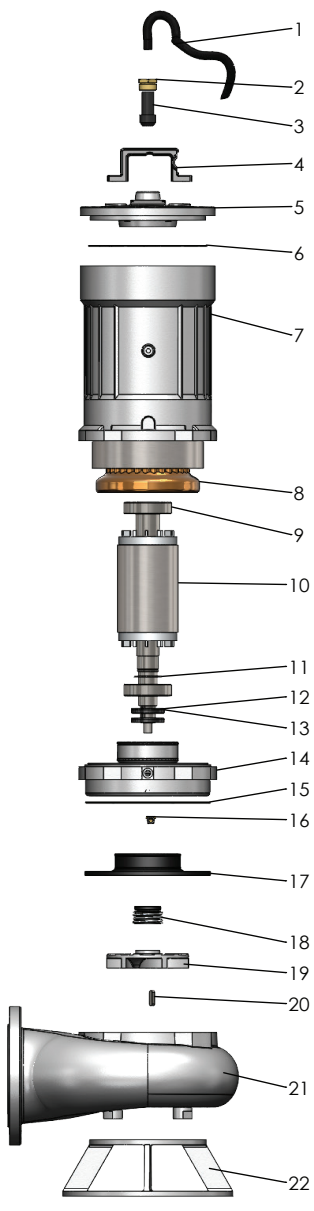

01	1352	Enerji Kablosu / Energy Cable
02	1381	Kablo Lastik Rekoru / Cable Gasket Sleeve
03	1380	Kablo Lastiği / Cable Gasket
04	1376	Taşıma Kulbu / Carying Handle
05	2617	Arka Rulman Kapağı / Back Bearing Cover
06	2220	Arka Rulman Kapağı O-Ringi / Back Bearing Cover O-Ring
07	2616	Pompa Gövdesi / Pump Body
08	1422	Sargılı Stator / Winded Stator
09	1560	Ön ve Arka Rulman / Front and Back Bearing
10	5858	Mile Çakılı Rotor / Rotor With Shaft
11	5282	Rulman Dayama Pulu / Bearing Support Nut
12	2621	Mil Segmanı / Shaft Ring
13	2625	Yağ Keçesi / Oil Gasket
14	2609	Yağ Haznesi / Oil Chamber
15	2220	Yağ Haznesi O-Ringi / Oil Chamber O-ring
16	1392	Yağ Haznesi Tapası/ Oil Champer Plug
17	2610	Hazne Membranı/ Membrane
18	0232	Mekanik Salmastra/ Mechanical Seal
19	5266	Çark/ Impeller
19	5267	Çark / Impeller
20	2624	Çark Kaması / Impeller Key
21	5177	Alıcı Verici Gövde / Pump Casing
22	1355	Ayak / Pump Support

TİP- SDTK200/6 - SDTK250/6 - SDTK300/6 - SDTK400/6 - SDTK500/6 - SDTK600/6 - SDTK750/6 DEMONTAJ RESMİ

TYPE- SDTK100/6 - SDTK150/6 DISASSEMBLY PHOTO

ÜRÜN PARÇA LİSTESİ/LIST OF COMPONENTS

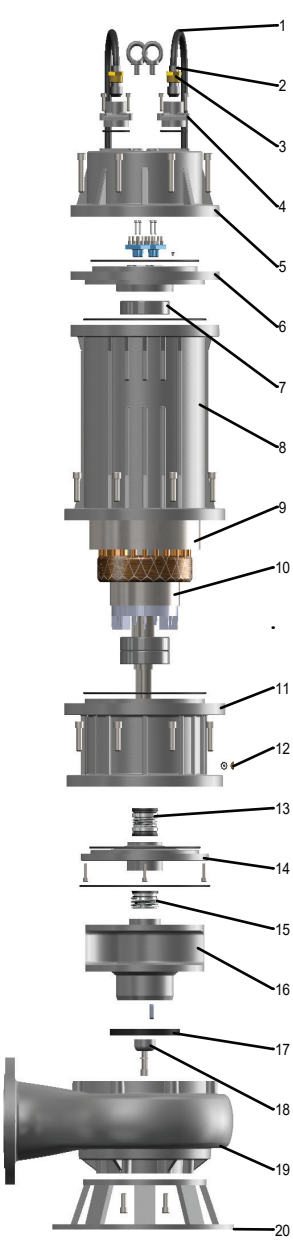

01	1352	Enerji Kablosu / Energy Cable
02	3173	Kablo Lastiği / Cable Gasket
03	1381	Kablo Lastik Rekoru / Cable Gasket Sleeve
04	2429	Kablo Rekor Yatağı / Cable Gasket Covering
05	0692	Üst Kapak / Above Cover
06	0691	Arka Rulman Kapağı / Back Bearing Cover
07	0752	Rulman / Bearing
08	2031	Motor Gövdesi / Motor Body
09	1423	Sargılı Stator / Winded Stator
09	2849	Sargılı Stator / Winded Stator
10	5861	Mile Çakılı Rotor / Rotor With Shaft
10	5862	Mile Çakılı Rotor / Rotor With Shaft
11	0716	Yağ Haznesi / Oil Chamber
12	1392	Yağ Dolum Tapası / Oil Fill Plug
13	1133	Mekanik Salmastra / Mechanical Seal
14	2432	Mekanik Salmastra Yatağı / Mechanical Seal Coves
15	1125	Mekanik Salmastra / Mechanical Seal
16	2576	Çark / Impeller
16	0693	Çark / Impeller
17	1085	Yağ Keçesi / Oil Gasket
18	1086	Çark Tespit Pulu / Impeller Nut
19	0660	Alıcı Verici Gövde / Pump Casing
20	2428	Pompa Ayağı / Pump Support

TİP- SDTV50/2-SDTV75/2 DEMONTAJ RESMİ
TYPE- SDTV50/2-SDTV75/2 DISASSEMBLY PHOTO

ÜRÜN PARÇA LİSTESİ/LİST OF COMPONENTS

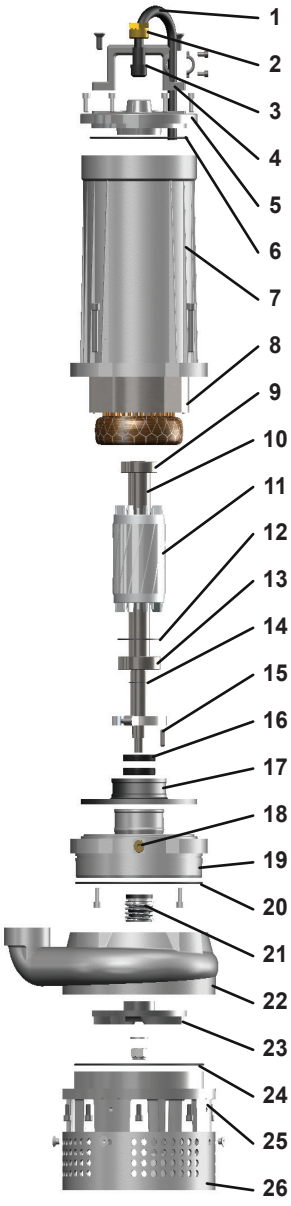

1	01	31384	Mekanik Salmastra / Mechanical Seal
2	02	21381	Kablo Çıkış Rekoru / Cable Output Sleeve
3	03	31380	Kablo Çıkış Lastiği / Cable Output Seal
4	04	21376	Taşıma Kulbu / Carrying Handle
5	05	21373	Üst Rulman Kapağı / Upper Bearing Cap
6	06	31375	O-ring / O-ring
7	07	21371	Pompa Gövdesi / Pump Body
8	08	21040	Stator / Stator
9	09	31045	Rulman / Bearing
10	10	22984	Mil / Shaft
11	11	21039	Rotor / Rotor
12	12	32219	Delik Sekmanı / Hole Piston Ring
13	13	31035	Rulman / Bearing
14	14	30933	Mil Sekmanı / Shaft Piston Ring
15	15	31024	Çark Kaması / Impeller Wedge
16	16	31368	Yağ Keçesi / Oil Seal
17	17	21367	Yağ Haznesi Membranı / Oil Housing Membrane
18	18	21392	Yağ Dolum Tapası / Oil Filling Plug
19	19	21366	Yağ Haznesi / Oil Housing
20	20	30237	O-ring / O-ring
21	21	31364	O-ring / O-ring
22	22	22957	Verici Gövde / Transmitter Body
23	23	21296	Çark / Impeller
24	24	32608	O-ring (215x3)-32608 / O-ring (215x3)-32608
25	25	22620	Alıcı Kapak / Receiver Cap
26	26	22277	Süzgeç / Filter

TİP- SDTV100/2 - SDTV150/2 DEMONTAJ RESMİ
TYPE- SDTV100/2 - SDTV150/2 DISASSEMBLY PHOTO

ÜRÜN PARÇA LİSTESİ/LİST OF COMPONENTS

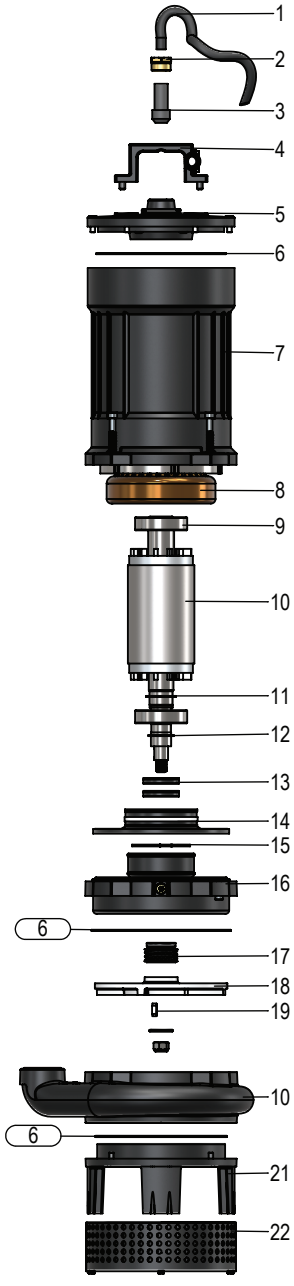

01	H01352	Enerji Kablosu (4x4+2x1 10mt)
02	H01381	Kablo Lastik Rekoru
03	H03173	Kablo Lastiği
04	Y08435	Taşıma Kulbu
05	Y02617	Arka Rulman Kapağı
06	H02220	Arka Rulman Kapağı O-Ringi (215x3)
07	Y02616	Motor Gövdesi
08	Y05340	Sargılı Stator (132 Tip 140 Boy SDTV100/2)
08	Y01422	Sargılı Stator (132 Tip 170 Boy SDTV150/2)
09	H01560	Ön Ve Arka Rulman (6308 ZZ)
10	Y08953	Mile Çakılı Rotor (132 Tip 140 Boy SDTV100/2)
10	Y08954	Mile Çakılı Rotor (132 Tip 170 Boy SDTV150/2)
11	H05282	Rulman Dayama Pulu
12	H02621	Mil Segmanı
13	H02625	Yağ Keçesi (35x62x10)
14	H02610	Yağ Haznesi Membranı
15	H02622	Delik Segmanı
16	Y02609	Yağ Haznesi
17	H00232	Mekanik Salmastra (MG1-35)
18	Y08959	Çark (SDTV100/2)
18	Y08960	Çark (SDTV150/2)
19	H08924	Çark Kaması
20	Y08890	Verici Gövde
21	Y02620	Alıcı Ayak
22	Y02277	Süzgeç

TİP- SDTV50/4-SDTV75/4-SDTV100/4-SDTV150/4 DEMONTAJ RESMİ
TYPE- SDTV50/4-SDTV75/4-SDTV100/4 - SDTV150/4 DISASSEMBLY PHOTO

ÜRÜN PARÇA LİSTESİ/LİST OF COMPONENTS

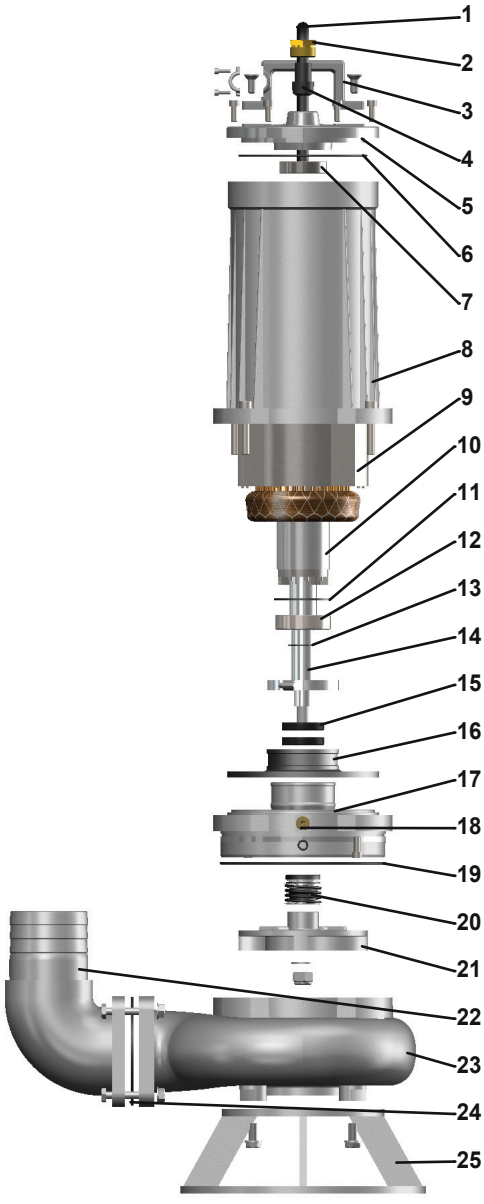

01	31384	Enerji Kablosu / Energy Cable
02	21381	Kablo Çıkış Rekoru / Cable Output Sleeve
03	21376	Taşıma Kulbu / Carrying Handle
04	31380	Kablo Çıkış Lastiği / Cable Output Seal
05	21373	Üst Rulman Kapağı / Upper Bearing Cap
06	31375	Üst Rulman Kapak O-ringi / Upper Bearing Cap O-ring
07	31375	Rulman / Bearing
08	21371	Pompa Gövdesi / Pump Body
09	21069	Stator (1112-130) / Stator (112-130)
10	20557	Rotor / Rotor
11	32219	Delik Segmanı / Hole Piston Ring
12	31035	Rulman / Bearing
13	30933	Mil Segmanı / Shaft Piston Ring
14	21370	Mil / Shaft
15	31368	Yağ Keçesi / Oil Seal
16		Yağ Haznesi Membranı / Oil Housing Membrane
17	21366	Yağ Haznesi / Oil Housing
18	21392	Yağ Dolum Tapası / Oil Filling Plug
19	30237	Alıcı Verici Gövde O-ringi / Receiver Transmitter Body O-ring
20	31364	Mekanik Salmastra / Mechanical Seal
21	1389	Çark / Impeller
22	21359	Dirsek / Elbow
23	21360	Alıcı Verici Gövde / Receiver Transmitter Body
24	21387	Dirsek Contası / Elbow Gasket
25	21355	Ayak / Plate

TİP- SDT50/3C-SDT75/3C DEMONTAJ RESMİ
TYPE- SDT50/3C-SDT75/3C DISASSEMBLY PHOTO

ÜRÜN PARÇA LİSTESİ/LİST OF COMPONENTS

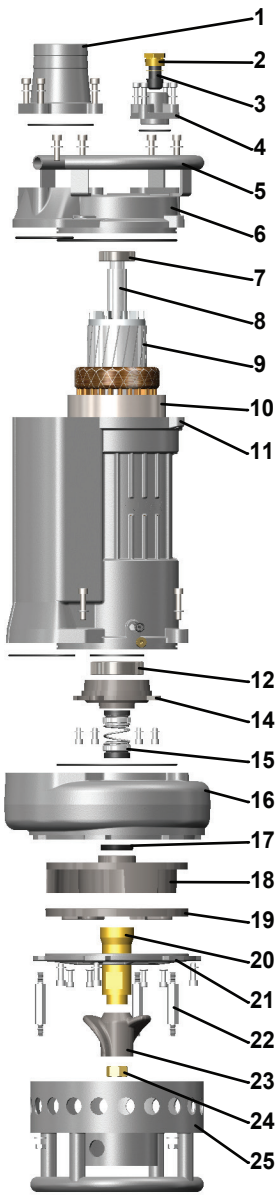

01	20626	3” Çıkış / 3” Output
02	21381	Kablo Çıkış Rekoru / Cable Output Sleeve
03	31380	Kablo Çıkış Lastiği / Cable Output Seal
04	20629	Kablo Rekor Yatağı / Cable Sleeve Housing
05	20271	Kulp / Handle
06	20608	Üst Rulman Kapağı / Upper Bearing Cap
07	30942	Rulman / Bearing
08	20600	Mil-21323 / Shaft-21323
09	22846	Rotor / Rotor
10	22847	Stator / Stator
11	20599	Pompa Gövdesi / Pump Body
12	31560	Rulman / Bearing
13	31828	Yaylı Rondela (M22)-31828 (304) / Spring Washer
14	20598	Ön Rulman Kapağı / Front Bearing Cap
15	30607	Mekanik Salmastra / Mechanical Seal
16	20511	Verici Gövde / Transmitter Body
17	31368	Yağ Keçesi / Oil Seal
18	22912	Çark / Impeller
19	20274	Paslanmaz Flanş / Stainless Flange
20	20610	Çark Baskı Burcu / Impeller Compression Bush
22	21017	Saplama / Stud
23	20609	Karıştırıcı / Agitator
24	30628	Fiberli Somun / Fiber Nut
25	21204	Süzgeçli Ayak / Filtered Foot

TİP- SDT50/3Z-SDT75/3Z-SDT100/3Z DEMONTAJ RESMİ
TYPE- SDT50/3Z-SDT75/3Z-SDT100/3Z DISASSEMBLY PHOTO

ÜRÜN PARÇA LİSTESİ/LİST OF COMPONENTS

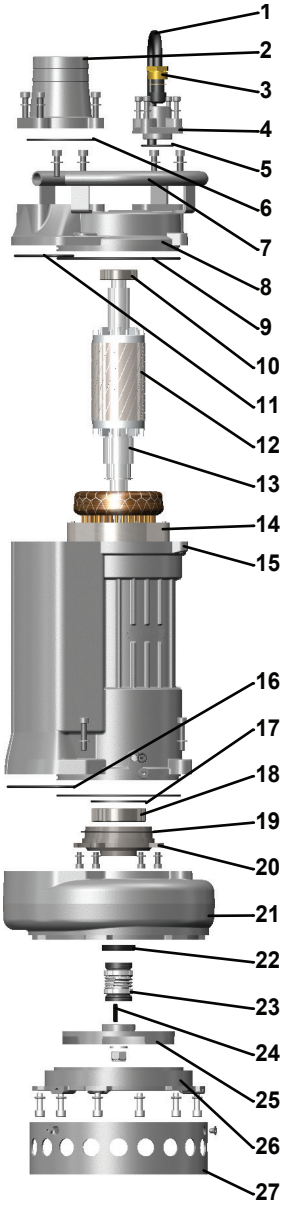

01	31384	Enerji Kablosu / Energy Cable
02	20626	3” Çıkış / 3” Output
03	21381	Kablo Çıkış Rekoru / Cable Output Sleeve
04	20629	Kablo Rekor Yatağı / Cable Sleeve Housing
05	31016	O-ring / O-ring
06	20627	Çıkış O-ringi / Output O-ring
07	20271	Kulp / Handle
08	20628	Üst Rulman Kapağı / Upper Bearing Cap
09	31013	O-ring / O-ring
10	30942	Rulman / Bearing
11	31015	O-ring Üst Taraf / O-ring Upper Part
12	21068	Rotor (112-130) / Rotor
13	22384	Mil / Shaft
14	21069	Stator (112-130) / Stator
15	20599	Pompa Gövdesi / Pump Body
16	31014	O-ring Alt Taraf / O-ring Bottom Part
17	22622	Delik Segmanı / Hole Piston Ring
18	31560	Rulman / Bearing
19	30318	O-ring / O-ring
20	20598	Ön Rulman Kapağı / Front Bearing Cap
21	20511	Verici Gövde / Transmitter Body
22	31368	Yağ Keçesi / Oil Seal
23	30607	Mekanik Salmastra / Mechanical Seal
24	31351	Kama (6x6x31) / Wedge
25	22474	Çark / Impeller
26	22476	Alıcı Kapak / Receiver Cap
27	21204	Süzgeç / Filter

DİKKAT!
CAUTION!

Elektrik Kablosu Seçim Tablosu
Power Cable Selection Chart

Motor Gücü / Motor Power			İzin verilen azami kablo uzunluğu (m) / The maximum allowable cable length (m)	Asgari Kablo Kesiti (mm²) / Minimum Cable Cross Section (mm²)					
	kW	HP		4x1	4x1.5	4x2.5	4x4	4x6	4x10
Monofaze 220 V- 50 Hz (Single Phase)	1.5	2			22	36	60	90	145
	2.2	3				30	48	72	120
Trifaze 380 V - 50 Hz (Three Phase)	0.37	0.5		315					
	0.55	0.75		210	315				
	0.75	1		165	210				
	1.1	1.5		120	165	285			
	1.5	2		90	120	225	360		
	2.2	3		65	90	165	255	390	
	3	4		45	65	110	180	255	
	4	5.5		35	45	85	135	195	330
	5.5	7.5			35	70	110	165	270
	7.5	10				40	65	100	165
	11	15				25	40	65	110
	15	20				15	30	45	80
	18.5	25					25	40	65
	22	30					20	30	55

KANUN MADDE 11

8) KANUN-MADDE 11 – (1) Malın ayıplı olduğunun anlaşılması durumunda tüketici;
a) Satılanı geri vermeye hazır olduğunu bildirerek sözleşmeden dönme,
b) Satılanı alıkoyup ayıp oranında satış bedelinden indirim isteme,
c) Aşırı bir masraf gerektirmediği takdirde, bütün masrafları satıcıya ait olmak üzere satılanın ücretsiz onarılmasını isteme,
ç) İmkân varsa, satılanın ayıpsız bir misli ile değiştirilmesini isteme,
seçimlik haklarından birini kullanabilir. Satıcı, tüketicinin tercih ettiği bu talebi yerine getirmekle yükümlüdür.
(2) Ücretsiz onarım veya malın ayıpsız misli ile değiştirilmesi hakları üretici veya ithalatçıya karşı da kullanılabilir. Bu fıkradaki hakların yerine getirilmesi konusunda satıcı, üretici ve ithalatçı müteselsilen sorumludur.Üretici veya ithalatçı, malın kendisi tarafından piyasaya sürülmesinden sonra ayıbın doğduğunu ispat ettiği takdirde sorumlu tutulmaz.
(3) Ücretsiz onarım veya malın ayıpsız misli ile değiştirilmesinin satıcı için orantısız güçlükleri beraberinde getirecek olması hâlinde tüketici, sözleşmeden dönme veya ayıp oranında bedelden indirim haklarından birini kullanabilir. Orantısızlığın tayininde malın ayıpsız değeri, ayıbın önemi ve diğer seçimlik haklara başvurmanın tüketici açısından sorun teşkil edip etmeyeceği gibi hususlar dikkate alınır.
(4) Ücretsiz onarım veya malın ayıpsız misli ile değiştirilmesi haklarından birinin seçilmesi durumunda bu talebin satıcıya, üreticiye veya ithalatçıya yöneltilmesinden itibaren azami otuz iş günü, konut ve tatil amaçlı taşınmazlarda ise altmış iş günü içinde yerine getirilmesi zorunludur. Ancak, bu Kanunun 58 inci maddesi uyarınca çıkarılan yönetmelik eki listede yer alan mallara ilişkin, tüketicinin ücretsiz onarım talebi, yönetmelikte belirlenen azami tamir süresi içinde yerine getirilir. Aksi hâlde tüketici diğer seçimlik haklarını kullanmakta serbesttir.
(5) Tüketicinin sözleşmeden dönme veya ayıp oranında bedelden indirim hakkını seçtiği durumlarda, ödemiş olduğu bedelin tümü veya bedelden yapılan indirim tutarı derhâl tüketiciye iade edilir.
(6) Seçimlik haklarının kullanılması nedeniyle ortaya çıkan tüm masraflar, tüketicinin seçtiği hakkı yerine getiren tarafça karşılanır. Tüketici bu seçimlik haklarından biri ile birlikte 11/1/2011 tarihli ve 6098 sayılı Türk Borçlar Kanunu hükümleri uyarınca tazminat da talep edebilir.
9) Ayıplı maldan sorumluluk, ayıp daha sonra ortaya çıkmış olsa bile, malın tüketiciye teslim tarihlerinden itibaren iki yıllık zaman aşımına tabidir. Ayıp, ağır kusur ya da hile ile gizlenmişse zaman aşımı hükümleri uygulanmaz.
10) Tüketici şikayet ve itirazları için 6502 sayılı kanun maddesi gereğince belirlenen güncel değerlere göre il veya ilçe tüketicileri hakem heyetlerine başvuru zorunludur.Bu değerler üzerindeki uyuşmazlıklar için, tüketici hakem heyetlerine başvuru yapılmaz.Tüketici mahkemelerine başvuru yapılması gerekmektedir.
11) Tüketicinin, ücretsiz onarım hakkını kullanması halinde malın; a) Garanti süresi içinde tekrar arızalanması, b) Tamiri için gereken azami sürenin aşılması,c) Tamirinin mümkün olmadığının, yetkili servis istasyonu, satıcı, üretici veya ithalaçı tarafından bir raporla belirlenmesi durumlarında; tüketici malın bedel iadesini, ayıp oranında bedel indirimini veya imkan varsa malın ayıpsız misli ile değişmesini satıcıdan talep edebilir.
Satıcı, tüketicinin talebini red edemez. Bu talebin yerine getirilmemesi durumunda satıcı, üretici ve ithalatçı müteselsilen sorumludur.
12) Garanti belgesi ile ilgili olarak çıkabilecek sorunlar için TC Gümrük ve Ticaret Bakanlığı, Tüketicinin Korunması ve Piyasa Gözetimi Genel Müdürlüğü'ne başvurulabilir.
Malın tüketiciye teslim tarihinden itibaren iki yıllık zaman aşımına tabidir. Ayıp, ağır kusur ya da hile ile gizlenmişse zaman aşımı hükümleri uygulanmaz.

KALİTE YÖNETİM SİSTEMİ BELGESİ

QUALITY MANAGEMENT SYSTEM CERTIFICATE

Kalite Yönetim Sistemi
TS EN ISO/IEC 17021-1
AB-0002-YS

TÜRKAK BDS NO
YS-d3C5-541D

TÜRK STANDARDLARI ENSTİTÜSÜ
bu belge ile

SUMAK POMPA A.Ş.
ÇERKEŞLİ OSB MAH. İMES 9. CAD. NO:14
DİLOVASI -
KOCAELİ / TÜRKİYE

kuruluşunun TS EN ISO 9001:2015 şartlarına uygun bir KALİTE YÖNETİM SİSTEMİNE sahip olduğunu onaylar.

Belge kapsamı Ek'te verilmiştir

K - Q
TSE-ISO-EN
9001

TÜRK STANDARDLARI ENSTİTÜSÜ
TURKISH STANDARDS INSTITUTION

İstanbul Belgelendirme Müdürü V.
İstanbul Certification Manager V.

AKDOĞAN BULUT

Bu belge belgelendirme şartlarına uygunluk sağlandığı sürece geçerlidir.

Türk Standardları Enstitüsü Türk Akreditasyon Kurumu TÜRKAK tarafından akredite edilmiştir.
Turkish Standards Institution, has been accredited by the Turkish Accreditation Agency TÜRKAK.

TURKISH STANDARDS INSTITUTION
hereby certifies that the organization

SUMAK POMPA A.Ş.
ÇERKEŞLİ OSB MAH. İMES 9. CAD. NO:14
DİLOVASI -
KOCAELİ / TÜRKİYE

has a QUALITY MANAGEMENT SYSTEM which fulfills the requirements of the TS EN ISO 9001:2015

Scope of the certificate is given in annex

Belge No / Certificate No
KY-5153-07/09-R15
Belge Tarihi / Date of Certificate
10.09.2024
Geçerlilik Tarihi / Valid Until
11.10.2027
Revizyon Tarihi / Date of Revision
10.09.2024
İlk Belge Tarihi / Initial Certification Date
04.09.2007

This certificate is valid provided that compliance with the certification requirement is maintained.

342309202410512577

CERTIFICATE No. : 21189/IST/22

EC-ATTESTATION CERTIFICATE

AT-ONAY SERTİFİKASI

Date/Place of Issue *Sertifika Yayın Tarihi/Yer*	: 18.08.2022/ İstanbul
Valid Until *Sertifika Geçerlilik Tarihi*	: 18.08.2027
Name of Applicant *Başvuru Sahibi*	: SUMAK POMPA A.Ş. Çerkeşli Osb Mah. İmes-9 Cadde No:14 41455 Dilovası-Kocaeli - TURKEY
Name of Manufacturer *Üretici*	: SUMAK POMPA A.Ş. Çerkeşli Osb Mah. İmes-9 Cadde No:14 41455 Dilovası-Kocaeli - TURKEY
Description of Product *Ürün Tanımı*	: SUBMERSIBLE PUMPS Dalgıç Pompalar
Model(s) *Model(ler)*	: # SBRM Series (Serisi), SBRT Series (Serisi), SDF Series (Serisi), SDT Series (Serisi), SDTV Series (Serisi), SDTY Series (Serisi), SDTK Series (Serisi), SDTB Series (Serisi), 4SD Series (Serisi), 5SD Series (Serisi), 4SM Series (Serisi), 4SMT Series (Serisi), SD Series (Serisi). #
Assessment Performed *Uygulanan Değerlendirme*	: Conformity to Annex I's Applicable Paragraphs of 2006/42/EC Machinery Directive & 2014/35/EU Low Voltage Directive & 2014/30/EU Electromagnetic Compability Directive. 2006/42/AT Makina Emniyeti Yönetmeliği Ek-I Gerekliliklerine Uygunluk & 2014/35/AB Belirli Gerilim Sınırları İçin Tasarlanan Elektrikli Ekipman İle İlgili Yönetmeliği & 2014/30/AB Elektromanyetik Uyumluluk Yönetmeliği Gerekliliklerine [Rapor No:EMC-2013259.02 / 2013260.02 / 2013257.02 / 2013256.02 / 2013254.02 / 2013255.02 / 2013258.02 / 2022095] Uygunluk.
Standard(s) / Standart(lar)	: # EN 12599:2012, EN 809:1998+A1:2009/AC:2010,EN ISO 12100:2010, EN 60204-1:2018, # # EN 61000-6-3:2021, EN 61000-3-2+A1:2021, EN 61000-3-3+A1:2019, EN IEC 61000-3-11:2019. #
Base of Assessment *Değerlendirme Dayanağı*	: In the opinion of SGS the submitted technical file TR-MD-20221189-1 satisfies the requirements of the Machinery Directive 2006/42/EC Annex-VII TR-MD-20221189-1 Numaralı Teknik Dosya, Makina Emniyeti Yönetmeliği Ek-VII Gerekliliklerini Karşıladığı SGS Tarafından Saptanmıştır.
Assessor ID No. / *Denetçi No*	: TR-EE-S01
Date/Place of Assessment *Değerlendirme Tarihi/Yer*	: 06.06.2022 / Kocaeli– Turkey

Test reports in technical file TR-MD-20221189-1 are reviewed and found to be acceptable. The certificate is valid as long as the relevant directives and harmonised standards written above are current. The CE mark as shown below can be used, under the responsibility of the manufacturer, after completion of an EC Declaration of Conformity and compliance with all relevant EC Directives.

TR-MD-20221189-1 *numaralı Teknik Dosya içindeki test raporları incelenmiş ve uygun bulunmuştur. Bu sertifika referans alınan ilgili yönetmelikler ve standartlar güncel olduğu sürece geçerlidir. Üretici firmanın sorumluluğunda uygunluk beyanının düzenlenmesi ve ilgili tüm AB yönetmeliklerine uygunluğun sağlanması sonrası aşağıda gösterilen CE işareti kullanılabilir.*

CE

This EC-Attestation Certificate is only valid for the equipment and configuration described in conjunction with the data detailed above. It refers only to the sample submitted to SGS Supervise Gözetme Etüd Kontrol Servisleri A.Ş. for testing and certification. Any modifications made to the product shall immediately be reported to SGS Supervise Gözetme Etüd Kontrol Servisleri A.Ş. office in order to examine whether this certificate remains valid.

Bu Sertifika, SGS Supervise Gözetme Etüd Kontrol Servisleri A.Ş.' ye sunulan örnek makina üzerinde yapılan değerlendirmeler referans alınarak düzenlenmiş olup, yukarıda bilgileri verilen ürünler için geçerlidir. Üretici tarafından ürün üzerinede yapılacak olan her türlü modifikasyon işlemleri mevcut sertifkanın geçerliliğini değerlendirmek adına SGS Supervise Gözetme Etüd Kontrol Servisleri A.Ş.'ye bildirilmek zorundadır.

For and on behalf of
SGS Supervise Gözetme Etüd
Kontrol Servisleri A.Ş.

SGS Supervise Gözetme Etüd Kontrol Servisleri A.Ş.
Bağlar Mah. Osmanpaşa Cad. No.95
İş İstanbul Plaza, E Girişi
Güneşli 34209 Istanbul - TURKEY
t: 90.212.3684000 (Pbx)
f: 90.212.2964782-83
e: sgs.turkey@sgs.com

TÜRK STANDARDLARI ENSTİTÜSÜ

TÜRK STANDARDLARINA UYGUNLUK BELGESİ

TURKISH STANDARDS INSTITUTION

CERTIFICATE OF CONFORMITY TO TURKISH STANDARDS

Markanın Tanımı — Description of the Mark

TSE veya/or  veya/or 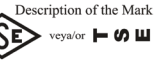

BELGE NUMARASI *REFERENCE NUMBER OF LICENCE*	0219761-TSE-03/04
BELGENİN İLK VERİLİŞ TARİHİ *DATE OF FIRST ISSUE OF LICENCE*	17.04.2007
BELGENİN SON GEÇERLİLİK TARİHİ *LICENCE VALID UNTIL*	11.11.2027
BELGE SAHİBİ KURULUŞUN ADI *NAME OF THE LICENCE HOLDER*	SUMAK POMPA ANONİM ŞİRKETİ
BELGE SAHİBİ KURULUŞUN ADRESİ *ADRESS OF THE LICENCE HOLDER*	ÇERKEŞLİOSB MAH. IMES-9 CAD. SUMAK POMPA AŞ NO:14 DİLOVASI KOCAELİ/TÜRKİYE
ÜRETİM YERİ ADI *NAME OF THE MANUFACTURING PLACE*	SUMAK POMPA A.Ş.
ÜRETİM YERİ ADRESİ *ADRESS OF THE MANUFACTURING PLACE*	ÇERKEŞLİ OSB MAH. İMES - 9 CAD. NO:14 DİLOVASI KOCAELİ / TÜRKİYE
İPTAL EDİLEN BELGE NUMARASI (Varsa) *INDICATION OF SUPERSEDED LICENCE (if any)*	0219761-TSE-03/03
TESCİLLİ TİCARİ MARKASI *REGISTERED TRADE MARK*	SUMAK
İLGİLİ TÜRK STANDARDI *RELATED TURKISH STANDARD*	TS 12599 / 12.04.1999

BELGE KAPSAMI
SCOPE OF LICENCE

POMPALAR-DALGIÇ-PİS SU İÇİN
SBRT SERİSİ,SDT SERİSİ ,SDF SERİSİ, SDTV SERİSİ,SBRM SERİSİ , SDTY SERİSİ, SERBEST AKIŞLI (VORTEKS),YAŞ MONTAJ, SOĞUTMASIZ,TEK EMİŞLİ, HAREKETLİ (MOBİL)

SDTK SERİSİ, İKİ KANALLI,YAŞ MONTAJ, SOĞUTMASIZ,TEK EMİŞLİ,HAREKETLİ (MOBİL)

e-imzalı/e-signed

11.11.2026

Belgelendirme Merkezi Başkanı Adına
YUNUS MERCAN

İSTANBUL BELGELENDİRME MÜDÜRÜ V.

*Bu belge, belgelendirilen ürünün, üretim yerinin Enstitümüzün belirlediği şartları karşıladığını da gösterir.
*Bu belge, hiç bir suretle tahrif edilemez, kısmen veya okunmasını zorlaştıracak şekilde çoğaltılamaz, kazıntı ve silinti yapılamaz.
*TSE İSTANBUL BELGELENDİRME MÜDÜRLÜĞÜ * Adres: Çayırova Tren İstasyonu Yanı ÇAYIROVA/GEBZE * Telefon: 2627231273* Faks: 2627231606
*TSE BELGELENDİRME MERKEZ BAŞKANLIĞI; Adres: Necatibey Cad. No:112 06100 Bakanlıklar/ANKARA – Telefon: 0 312 416 64 81 / 416 64 27, Faks:0 312 416 66 17 E-posta :bmb@tse.org.tr , web : www.tse.org.tr

https://evrakkontrol.tse.org.tr/BelgeDogrulama.aspx?p=ugnegzta adresinden belgenin doğruluğunu ve geçerliliğini sorgulayınız.

YETKİLİ SERVİSLER - AUTHORIZER SERVICES

NO	FİRMA ADI	YETKİLİ	ADRES	İLÇE	İL	TELEFON
1	GÜN-SU HİDROFOR	GÜVEN ULUÇBAŞ	ULUCAMİ MAH. 2522 SOK. NO:5/A	SEYHAN	ADANA	0322 352 94 65 0542 307 19 16
2	ÖZ VOLTAJ BOBİNAJ	NURİ YİĞİT	BAHÇELİEVLER MAH. İZOLLU BABA CAD. NO:8/A	MERKEZ	ADIYAMAN	0416 214 34 99 0532 681 20 11
3	HUZUR BOBİNAJ ELEKTRİK	RAMAZAN YİĞİT	BAHÇELİEVLER MAH. İZOLLU BABA CAD. NO:8/A	MERKEZ	ADIYAMAN	0505 930 84 19 0535 784 84 19
4	ÇAVUŞOĞLU ELEKTRİK BOBİNAJ	YALÇIN ÇAVUŞOĞLU	GAZLIGÖL CAD. NO:72/C	MERKEZ	AFYON	0272 215 59 11 0546 552 46 63
5	BEREKET ELEKTRİK MAK. ISIT. SOĞUTMA D.GAZ SİS. SAN. TİC.	İSMAİL YULUĞ	İŞAR MAH. ATATÜRK CAD. KERVANSARAY SİTESİ NO:31	MERKEZ	AFYON	0272 212 50 72 0532 387 35 20
6	HAS TEKNİK ISI VE SU SİSTEMLERİ	İBRAHİM ŞAKAR	NEVZAT GÜNGÖR CAD. NO:41	MERKEZ	AĞRI	0472 215 43 07 0542 522 83 30
7	TAMGÜÇ İNŞ. BOB. ELK.	CENK TOKA	YAVUZ MAH. BÜLBÜL CAD. NO:41	MERKEZ	AĞRI	0472 215 70 41 0544 881 72 05
8	HASAL MAKİNE	HASAN ŞAKAR	SIKİYE MAH. 706 SK. ABİDE MEYDAN KARŞ. KEMANLAR APT. ALTI NO:4/B	MERKEZ	AĞRI	0542 336 32 00
9	SALMAN BOBİNAJ	RAMAZAN SALMAN	TAŞPAZAR MAH. ŞEHİT GAFFAR OKAN SOK. ÇETİN KAYA APT. ALTI	MERKEZ	AKSARAY	0382 212 40 64 0536 431 27 13
10	SAYGILI ELEKTRİK BOBİNAJ	NUH SAYGILI	KIRŞEHİR CAD. SUBHANİYE CAMİİ ALTI NO:12	ORTAKÖY	AKSARAY	0546 468 92 46
11	AKOTEK BOBİNAJ İNŞ. MALZ. VE MAK. SAN. TİC. LTD. ŞTİ.	NURAL AKTAŞ	MEHMET PAŞA MAH. ATATÜRK CAD. NO:14/D	MERKEZ	AMASYA	0358 220 00 16 0532 571 34 05
12	UMAN HİDROFOR	NURSEL UMAN	GAZİ MAHBUP MAH. TAŞHAN SOK. NO:1/F	MERZİFON	AMASYA	0542 256 59 83
13	AS TEKNİK	MEVLÜT AKSU	GAZİOSMANPAŞA MAH. 385. CAD. NO:23/A	GÖLBAŞI	ANKARA	0312 484 25 95 0533 815 28 60
14	TAYFUN ELEKTRİK LTD. ŞTİ.	TALİP ÇELİK	KAZIM KARABEKİR CAD. ÖZERHAN NO:31-63	ALTINDAĞ	ANKARA	0312 341 25 26 0532 691 73 61
15	DİNÇ KARDEŞLER LTD. ŞTİ.	KEMAL DİNÇ	1470 SOK. 1420 CAD. NO:77	İVEDİK	ANKARA	0312 394 06 41 0532 643 61 44
16	CENGİZ POMPA ELEKTRİK BOBİNAJ	CENGİZ DEMİRBAŞ	AHİEVRAN CAD. 1208 SOK. DİZAYN İŞ MERKEZİ 1/K	OSTİM	ANKARA	0312 310 56 22 0537 455 35 37
17	TERMOPUMP POMPA ve HİDROFOR SİSTEMLERİ	NİHAT ŞAHİN	30 AĞUSTOS MAH. 2068 CADDE NO:34/B	ETİMESGUT	ANKARA	0530 704 06 57
18	BERMUDA MOTOR BOBİNAJ	HİLMİ KARAÇOMAK	SARAY MAH. GALATASARAY CAD. NO:5/B	ALANYA	ANTALYA	0242 513 77 80 0532 635 56 66
19	KAYA BOBİNAJ	AHMET KAYA	KARAÇALTI CAD. AVSALLAR SAN. SİT. 2.BLOK 2.DÜKKAN	ALANYA	ANTALYA	0242 517 38 47 0507 370 64 64
20	KARTEK DALGIÇ POMPA SIST. HİD. SAN. TİC. TUR. İNŞ. LTD. ŞTİ.	YUSUF YILDIRIM	A.PAZARI MAH. 1089 SOK. NO:15/B	MANAVGAT	ANTALYA	0242 746 90 58 0532 771 02 39
21	ŞİRİNLER BOBİNAJ SAN. VE TİC. LTD. ŞTİ.	ALİ ŞİRİN	SANAYİ MAH. SANAYİ SİT. 2005 SOK. NO:26	MANAVGAT	ANTALYA	0242 742 22 28 0543 355 07 07
22	ÖZTEK ELEKTRİK BOBİNAJ	MEHMET TEKKANAT	SEDİR MAH. ZAMBAK CAD. EROL APT. NO:16/A	MERKEZ	ANTALYA	0242 334 64 26 0532 510 07 13
23	KARAM MARKET BOBİNAJ VE SOLAR ENERJİ	RAMAZAN KARA	AKÇAALAN MAH. 4177.SOK. NO:29/A	SERİK	ANTALYA	0538 591 80 97
24	ERKAYA BOBİNAJ	MURAT SERKAYA	DEĞİRMENDERE MAH. SANAYİ SİT. 20.SOK. G BLOK NO:32	KUŞADASI	AYDIN	0256 622 19 63 0537 632 66 24
25	ÖZEN BOBİNAJ	TOLGA KILCI	ATA MAH. TEPECİK BULVARI NO:39	MERKEZ	AYDIN	0256 227 07 07 0532 739 36 48
26	ÖZGARANTİ BOB. DAL. POMPA ELK. SAN. TİC. LTD. ŞTİ.	ALİ RIZA ÇEVİK	KARAÇAY MAH. 187.SOK. NO:3/A	NAZİLLİ	AYDIN	0256 315 45 79 0542 663 07 37
27	GÜLER TİCARET VE BOBİNAJ	ERTUĞRUL GÜLER	KÜÇÜK SANAYİ SİT. 1307. SOK. NO:14	BANDIRMA	BALIKESİR	0531 749 00 32
28	LİDER TEKNİK	KADİR BİLGİÇ	SARIKIZ MAH. ALİ İLERİ CAD. KARDELEN APT. NO:37/A	EDREMİT	BALIKESİR	0266 384 31 10 0536 546 03 81
29	USTA TEKNİK BOBİNAJ	EDİP DİKİCİ	KADIKÖY MAH. SEZGİN İNAN CAD. NO:34	EDREMİT	BALIKESİR	0266 373 25 03 0532 276 51 55
30	TNC ELEK. TAAHHUT SAN. VE TİC. LTD. ŞTİ.	LEVENT KARADUMAN	MALKOÇ MAH. 136. SOK. NO:12/B	GÖNEN	BALIKESİR	0266 772 70 67 0541 772 70 67
31	GÖKAY BOBİNAJ	SADETTİN GÖKAY	DEMİRCİLER CAD. NO:33	MERKEZ	BALIKESİR	0266 243 50 93 0533 648 40 93
32	ERALP BOBİNAJ	ERALP DİKİCİ	ALTINOVA MAH. ATATÜRK BULVARI NO:32/B	ALTINOVA	BALIKESİR	0266 338 23 93 0535 859 76 92
33	YURTBAY BOBİNAJ	ŞENOL YURTBAY	YENİ SANAYİ SİTESİ CAMİ ALTI NO:17	MERKEZ	BARTIN	0378 228 23 63 0532 297 81 64
34	ÇAĞLAYAN ELEKTRİK	FATMA ÇAĞLAYAN	HENDEKYANI CAD. NO:2/4-1	MERKEZ	BARTIN	0378 227 48 38 0532 387 34 67
35	AKTİF BOBİNAJ	HİKMETYAR BİLGE	YENİ MAH. 1008.SK NO:8	MERKEZ	BATMAN	0488 214 56 64 0535 316 41 18
36	CAN BOBİNAJ	SELAMİ CANSIZ	CAMİKEBİR MAH. KURTULUŞ CAD. NO:12/A	MERKEZ	BAYBURT	0458 211 45 63 0537 498 98 80
37	DEMİRBAŞ ELEKTRİK BOBİNAJ	İBRAHİM SEREN	KÜÇÜK SANAYİ SİT. 6.BLOK NO:21/A	MERKEZ	BİLECİK	0228 212 40 00 0541 212 91 11

Yerinde servis hizmetimiz yetkili servislerimizce sadece SUMAK Sertifikalı fabrika çıkışlı paket hidroforlar, yangın hidroforlarında, karıştırıcılı çamur suyu dalgıç pompalarımızda ve 10 Hp üzeri dalgıç pompalarda verilmektedir. Diğer ürünlerimiz ile ilgili satış sonrası servis hizmetimiz, Türkiye geneline yayılmış olan yetkili servis merkezlerimizde veya merkez servisimizde verilmektedir.

YETKİLİ SERVİSLER - AUTHORIZER SERVICES

NO	FİRMA ADI	YETKİLİ	ADRES	İLÇE	İL	TELEFON
38	CİHAN ELEKTRİK BOBİNAJ	CİHAN TANYERİ	AYDINLAR MAH. CUMHURİYET CAD. NO:12	TATVAN	BİTLİS	0434 827 11 10 0536 893 95 13
39	FURKAN BOBİNAJ	SELÇUK ARTAN	İNÖNÜ MAH. KÜLTÜR CAD. TEKMEN PASAJI NO:44	MERKEZ	BİNGÖL	0535 220 92 04
40	GÜLEN KARDEŞLER	ŞEREF BÜYÜKGÜLEN	İHSANİYE MAH. ÖZLEM SOK. ATA APT. NO:11/A	MERKEZ	BOLU	0374 215 17 75 0532 472 31 53
41	ÇEVİKLER BOBİNAJ	ÜMİT ÇEVİK	YENİ SANAYİ SİTESİ 2.SOK. NO:15	MERKEZ	BURDUR	0248 252 94 37 0532 576 30 77
42	KAMPA HAVALANDIRMA VE SULAMA SAN. TİC. LTD. ŞTİ.	MEHMET VEHBİ KAMACI	NİLÜFER TİCARET MERKEZİ 66.SOK. NO:1/5	NİLÜFER	BURSA	0224 441 01 33 0541 749 58 08
43	MISTIK BOBİNAJ	MUSTAFA KIZILKEÇİ	NAMIK KEMAL MAH. MUHTAR HÜSNÜ AKKOYUN CAD. NO:26	MERKEZ	ÇANAKKALE	0286 212 52 34 0543 767 17 99
44	AK TEKNİK	RAMAZAN AKPOLAT	HOCA HAMZA MAH. MİRALAY ŞEFİK AKER CAD. NO:34	GELİBOLU	ÇANAKKALE	0286 566 20 17 0542 387 23 95
45	OVALI BOBİNAJ	HASAN HÜSEYİN OVALI	HAMİDİYE MAH. İSTİKLAL CAD. NO:160	BİGA	ÇANAKKALE	0286 316 49 66 0532 326 70 93
46	TÜRE ENDÜSTRİYEL OTAMASYON VE SU ARITM	FERİDUN TÜRE	İSMETPAŞA MAH. SETBOYU CAD. NO:99/F	MERKEZ	ÇANAKKALE	0544 840 41 66
47	GENÇLER TEKNİK	AHMET ALABAY	BUĞDAY PAZARI MAH. NO:13-C	MERKEZ	ÇANKIRI	0376 213 60 33 0544 533 24 21
48	KUZEY POMPA TARIM ALT. İNŞ. TAAH. SAN. VE TİC. LTD.ŞTİ.	EMİN TORUN	ÇEPNİ MAH. HIDIRLIK CAD. NO:27	MERKEZ	ÇORUM	0532 774 05 12
49	EREN ELEKTRİK VE BOBİNAJ	YAKUP SAĞIR	GÜNEY MAH. ÇORUM CAD. NO:40/B	OSMANCIK	ÇORUM	0364 611 37 72 0532 364 94 78
50	ZİRVE POMPA	SERDAL TAŞBÜKEN	ÇEPNİ MAH. HIDIRLIK CAD. NO:26/A	MERKEZ	ÇORUM	0364 213 92 13 0532 765 79 28
51	DİNÇ BOBİNAJ	KEMAL DİNÇ	SARAYLAR MAH. 1.SANAYİ SİT. 158. SOK. NO:22/C	MERKEZ EFENDİ	DENİZLİ	0258 263 32 27 0542 241 74 76
52	TEKNİK BOBİNAJ ATÖLYESİ	ORHAN ÖYAN	5 NİSAN MAH. GİRNE CAD. 285 SOK. BARIŞ	BAĞLAR	DİYARBAKIR	0531 661 42 95
53	ADALIOĞLU TEKNİK	HAKAN ATA	KÜLTÜR MAH. RAFİM BETİR BULVARI GÖZTEPE APT. ALTI NO:47/C	MERKEZ	DÜZCE	0380 512 38 47 0532 782 61 27
54	DEMİR BOBİNAJ	MUSTAFA DEMİR	SANAYİ SİTESİ 7.BLOK NO:3	KEŞAN	EDİRNE	0284 714 38 26 0536 816 09 02
55	OCAK TEKNİK	HARUN OCAK	YANCIKÇI ŞAHİN MAH. ATATÜRK CAD. NO:31 SAVAŞ APT.	MERKEZ	EDİRNE	0284 225 63 90 0542 242 73 66
56	TEKNİK BOBİNAJ ELEKTRİK	HÜSEYİN BEL	YENİ SAN. SİT. 11 C BLOK NO:3	MERKEZ	EDİRNE	0539 500 33 70
57	KIVANÇ TEKNİK ELEKTRİK BOBİNAJ	İHSAN SEVİM	NAİLBEY MAH. GENERAL HAKKI TALAY CAD. NO:9/A	MERKEZ	ELAZIĞ	0424 236 90 00 0532 681 11 58
58	TEKNİK-EL BOBİNAJ	FATİH BULUT	SANAYİ MAH. 6.SOK. NO:31	MERKEZ	ELAZIĞ	0537 581 19 91
59	FIRAT TEKNİK TİCARET	ÇETİN POLAT	İNÖNÜ MAH. 5. SOK. NO:63 MERKEZ ÇARŞISI	MERKEZ	ERZİNCAN	0446 224 44 45 0532 496 76 73
60	EFE TEKNİK BOBİNAJ	SİNAN BIYIKLI	LALAPAŞA MAH. 1.SARAÇOĞLU SOK. ÇAĞATAY APT. ALTI NO:3	YAKUTİYE	ERZURUM	0442 233 37 02 0534 339 46 40
61	ERKAN ELEKTRİK VE BOBİNAJ	ERKAN BEKTAŞ	MAMURE MAH. HASAN POLATKAN CAD. NO:33/A	MERKEZ	ESKİŞEHİR	0222 233 61 55 0542 263 86 00
62	ÇAĞDAŞ BOBİNAJ	YUNUS GÜL	MAVİKENT MAH. 13509. SOK. NO:30/A	ŞAHİNBEY	GAZİANTEP	0342 232 07 66 0532 783 37 30
63	AK BOBİNAJ	MUSTAFA KONAL	HACI SİYAM MAH. HURŞİT AĞA SOK. NO:12/A	MERKEZ	GİRESUN	0454 212 47 95 0536 726 44 65
64	ERCAN BOBİNAJ	ERCAN DÜZEN	GÜNGÖR MAH. 23 NİSAN CAD. NO:25/B	YÜKSEKOVA	HAKKARİ	0542 632 62 37
65	MERT ELEKTRİK BOBİNAJ	MEHMET ERİK	CUMHURİYET CAD. ERTOÇ İŞ HANI NO:22	MERKEZ	HAKKARİ	0542 632 62 37
66	DAPLAN ELEKTRİK BOBİNAJ	MEHMET DAPLAN	YAVUZ SELİM CAD. NO:42	ANTAKYA	HATAY	0326 215 27 19 0532 372 94 11
67	ASLAN BOBİNAJ	MEHMET ASLAN	RIZA YALÇIN CAD. ALFEMO MOB. KARŞISI NO:28	MERKEZ	IĞDIR	0476 227 77 97 0544 601 18 10
68	IŞIK SONDAJ VE BOBİNAJ	MUSTAFA SUÇAĞLAR	BAHÇELİEVLER MAH. 107. CAD. NO:2	MERKEZ	ISPARTA	0246 223 20 28 0533 475 14 44
69	KILIÇ TEKNİK MAK. SAN. TİC. LTD. ŞTİ.	DURSUN KILIÇ	MALTEPE MAH. GÜMÜŞSUYU CAD. BALTAŞ 2 İŞ MERKEZİ NO:53/28	ZEYTİNBURNU	İSTANBUL	0212 674 65 20 0532 403 11 08
70	ŞAHİNLER ELEKTRİK BOBİNAJ	YAŞAR ŞAHİN	MERKEZ MAH. SPOR SOK. NO:6	AVCILAR	İSTANBUL	0212 591 44 87 0535 507 95 78
71	PROTEK İNŞAAT SAN. TİC. LTD. ŞTİ.	CENGİZ ERSOY	HADIMKÖY ASFALT ALTI ÜZERİ NO:102	ESENYURT	İSTANBUL	0212 502 68 15
72	ÖZEN ELEKTRİK & BOBİNAJ	GÖKHAN KÖSE	ATATÜRK SAN. SİT. PİROĞLU SOK. NO:8/10	ÇATALCA	İSTANBUL	0212 787 21 67 0543 451 02 01 0532 412 27 96
73	SERHAN POMPA VE HİDROFOR	ERHAN KARAER	RAMİ KIŞLA CAD. NO:118/A	EYÜP	İSTANBUL	0212 545 98 56 0212 417 65 63 0534 961 75 91

Yerinde servis hizmetimiz yetkili servislerimizce sadece SUMAK Sertifikalı fabrika çıkışlı paket hidroforlar, yangın hidroforlarında, karıştırıcılı çamur suyu dalgıç pompalarımızda ve 10 Hp üzeri dalgıç pompalarda verilmektedir. Diğer ürünlerimiz ile ilgili satış sonrası servis hizmetimiz, Türkiye geneline yayılmış olan yetkili servis merkezlerimizde veya merkez servisimizde verilmektedir.

YETKİLİ SERVİSLER - AUTHORIZER SERVICES

NO	FİRMA ADI	YETKİLİ	ADRES	İLÇE	İL	TELEFON
74	ISITES İNŞ. TAAH. SAN. TİC. LTD. ŞTİ.	CEMAL KIZILCIK	RIDVAN PAŞA SOK. NO:19/A	GÖZTEPE	İSTANBUL	0216 411 64 51 0532 211 52 75
75	TEKİN ELEKTRİK MOTOR BOBİNAJ	GÜLTEKİN METİN	ÖRNEK MAH. 1365 SOK. LEMURİA SİT. A1 APT. NO:2-4-E/2	ESENYURT	İSTANBUL	0212 596 11 62 0535 366 56 14 0530 928 17 14
76	POMPA SU POMPALARI TAM. BAK. SER.	MUHAMMET ASAN	HAZNEDAR MAH. BAĞCILAR CAD. NO:70/1	GÜNGÖREN	İSTANBUL	0212 556 63 28 0532 244 24 61
77	ŞEREF BOB. SAN. VE TİC. LTD. ŞTİ.	RIDVAN ŞEREF	GAZİ MUHTARPAŞA MAH. BOZTEPE SOK. CİHAN APARTMANI NO:5/A	KADIKÖY	İSTANBUL	0216 567 23 22 0532 705 31 04
78	TÜRKELİ HİDROFOR POMPA	ERKAN TÜRKELİ	EMNİYET EVLERİ ÇELEBİ MEHMET SOK. NO:16/B	4.LEVENT	İSTANBUL	0212 270 18 47 0535 621 0017
79	GESPO TEKNOLOJİ SAN. TİC. LTD. ŞTİ.	MUSTAFA ÇOBAN	FINDIKLI MAH. ATATÜRK CAD. NO:201/A	MALTEPE	İSTANBUL	0216 577 09 00 0537 590 90 00
80	İLMA POMPA SAN. TİC. LTD. ŞTİ.	OSMAN ARKUTÇU	KAVAKPINAR MAH. CEMİL MERİÇ CAD. KORUMA KÜÇÜK SAN. SİT. E BLOK NO:137	PENDİK	İSTANBUL	0216 482 51 50 0544 498 18 50
81	TEKNİK MOTOR	İRFAN TABAK	PİRİ MEHMET PAŞA MAH. MARMARA SOK. NO:22	SİLİVRİ	İSTANBUL	0212 728 25 19 0537 706 52 67
82	ERTÜRK POMPA	AYHAN ERTÜRK	TURGUT REİS MAH. FATİH BULVARI NO:342/A	SULTANBEYLİ	İSTANBUL	0216 496 58 21 0535 254 1073
83	TEKNİK BOBİNAJ ELK. MOT. POM. SİSTEMLERİ	MUAMMER İSLA-MOĞLU	POSTAHANE MAH. ATATÜRK CAD. NO:16	TUZLA	İSTANBUL	0216 446 50 01 0542 435 55 73
84	ER SUMAK DAL. POM. MAK. SAN. TİC.	MUZAFFER ERTÜRK	IHLAMURKUYU MAH. ALEMDAĞ CAD. BİLGİN SOK. NO:9/A	ÜMRANİYE	İSTANBUL	0216 611 63 93 0532 773 29 26
85	KARACASU POMPA VE HİDRO-FOR	ABİDİN KARACAOĞLU	İNKİLAP MAH. CEREN SOK. NO:5/A	ÜMRANİYE	İSTANBUL	0538 411 78 68
86	ARTEZ POMPA	AHMET YILDIZ	CUMHURİYET CAD. NO:103/A	ŞİLE	İSTANBUL	0546 249 22 99
87	BAYSAL MA KİNA	NAFİZ BÜYÜKBAYSAL	KARLITEPE MAH. STAND ÇIKMAZI SOK. NO:4/B-C	KARTAL	İSTANBUL	0216 473 67 12 0507 448 00 50
88	EF MAKİNA POMPA SAN. VE TİC.LTD.ŞTİ.	FEDAİ ÖNAL	KARLITEPE MAH. YAKACIK CAD. NO:21/B	KARTAL	İSTANBUL	0216 488 84 82 0542 525 88 63
89	FF TEKNİK	HAKAN ÇAKIRCA	ŞİRİNTEPE MAH. ARMAĞAN SOK. NO:22/A	KAĞITHANE	İSTANBUL	0212 280 84 76 0538 644 72 41
90	UMPO HİDROFOR POMPA	ÜMİT ÖZTÜRK	FATİH MAH. ÇAVUŞBAŞI CUMHURİYET CAD. NO:200/E	BEYKOZ	İSTANBUL	0216 479 10 10 0532 640 96 52
91	POMAKTES POMPA MAKİNA TESİSAT SİSTEMLERİ	HAKAN ŞAHİN	YUNUS EMRE MAH. BARBAROS CAD. NO:26/C	SANCAKTEPE	İSTANBUL	0216 312 30 03 0532 517 57 70
92	ETP TEKNİK	NURAN KAYAR	YENİDOĞAN MAH. AKIN CAD. NO:99/A	SANCAKTEPE	İSTANBUL	0537 715 19 69
93	KOŞAR ELEKTRİK	KEMAL KOŞAR	İNÖNÜ MAH. HOCA AHMET YESEVİ CAD. NO:31/A	BAĞCILAR	İSTANBUL	0534 345 10 73
94	TESPA İÇ VE DIŞ TİC. LTD. ŞTİ.	ALİ ÖZCAN	KÜLTÜR MH. HÜRRİYET CD. NO:228/A-B	ALİAĞA	İZMİR	0232 600 16 00 0533 268 78 95
95	TOPRAK ELEKTRİK BOBİNAJ	AKİF MERİÇ	OSMAN SERDENGEÇTİ CD. NO:42 OTOKENT C KAPISI KARŞISI	BUCA	İZMİR	0232 276 25 36 0532 672 57 35
96	ELEKTRA OTOMATİK PANO SİST.	ALİ ÖZCAN	1203/7 SOK. NO.3/C YENİŞEHİR	KONAK	İZMİR	0232 435 35 06 0544 435 35 06
97	UZMAN TEKNİK AKIŞKAN TEK-NOLOJİLERİ	TEKİN ASLAN	MERSİNLİ MAH. 1.SAN. SİT. 2821 SOK. NO:76	KONAK	İZMİR	0232 462 03 12 0538 389 69 39
98	EBT EGE BOB. POMPA HİD.MOT.	MAHMUT SARAÇ	EYLÜL MAH. 5538 SOK. NO:8	TORBALI	İZMİR	0232 853 15 15 0536 861 12 92
99	EKER DALGIÇ POMPA SULAMA SİST.	YAVUZ BEY	CUMHURİYET MAH. KARŞIYAKA CAD. NO:9	ÖDEMİŞ	İZMİR	0232 508 24 14 0541 544 39 03
100	ÖZDENLER SERVİS	MEHMET KAYA	ŞEHİT ABDULLAH ÇAVUŞ MAH. 66037 SOK. DERYA SİTESİ C BLOK NO:6/C	ONİKİŞUBAT	KAHRAMAN-MARAŞ	0344 216 22 50 0535 279 83 02
101	ÜSTÜN MAKİNA BOBİNAJ	TUĞRUL ÜSTÜN	SANAYİ SİT. 9/B BLOK NO:1	ELBİSTAN	KAHRAMAN-MARAŞ	0344 413 64 93 0542 654 84 86
102	YALÇIN ELEKTRİK VE BOBİNAJ	SAMİ YALÇIN	BAĞESSEN SAN. SİT. SARIOĞLU CAD. NO:41	MERKEZ	KARABÜK	0370 424 36 02 0532 417 63 68
103	EL&TES ELEKTRİK	SAİM ÖZCAN	EMEK MAH. MURADİYE CAD. ERCAN APT. NO:2	SAFRANBOLU	KARABÜK	0370 712 11 66 0545 628 11 66
104	KARABÜK ATILIM ELEKTRİK SAN. VE TİC. LTD. ŞTİ.	MUSTAFA AKTEPE	ÖĞLEBELİ MAH. YAVUZ SELİM CAD. NO:32	MERKEZ	KARABÜK	0370 415 15 74 0538 815 15 74
105	AKTAN DALGIÇ POMPA TAR.İNŞ. SAN. VE TİC.LTD.ŞTİ.	MUSTAFA AKTAN YUSUF AKTAN	HAMİDİYE MAH. 737 SOK. NO:1	MERKEZ	KARAMAN	0338 213 73 69 0533 326 24 10
106	TAMİRCİM SIHHİ TESİSAT	EJDER KARAKOÇ	YENİŞEHİR MAH. İSMAİL AYTEMİZ BULV.	MERKEZ	KARS	0474 213 55 08 0537 353 02 23
107	KEPAŞ MAKİNA LTD.	İSMAİL KABUL	İNÖNÜ MAH. RAUF BEKTAŞ CAD. NO:39/A	MERKEZ	KASTAMONU	0366 212 77 54 0539 415 76 04
108	ÜÇLER ELEKTRİK	MUHİTTİN OĞUZIRK	ESKİ SANAYİ BÖLGESİ 3. CAD NO:33	KOCASİNAN	KAYSERİ	0352 320 91 41 0544 468 38 38
109	AHMET AKIN İNŞAAT SIHHİ TESİSAT	AHMET AKIN	MİMAR SİNAN MAH.SİVAS BULV. 193 A	KOCASİNAN	KAYSERİ	0352 234 06 26 0532 706 86 80

Yerinde servis hizmetimiz yetkili servislerimizce sadece SUMAK Sertifikalı fabrika çıkışlı paket hidroforlar, yangın hidroforlarında, karıştırıcılı çamur suyu dalgıç pompalarımızda ve 10 Hp üzeri dalgıç pompalarda verilmektedir. Diğer ürünlerimiz ile ilgili satış sonrası servis hizmetimiz, Türkiye geneline yayılmış olan yetkili servis merkezlerimizde veya merkez servisimizde verilmektedir.

YETKİLİ SERVİSLER - AUTHORIZER SERVICES

	FİRMA ADI	YETKİLİ	ADRES	İLÇE	İL	TELEFON
110	TEKNİK MAKİNA	NURETTİN OKATAN	YENİDOĞAN MAH. MİMARSİNAN CAD. NO:11	MERKEZ	KIRIKKALE	0318 218 54 17 0507 060 54 17
111	TUNA KARDEŞLER BOBİNAJ	Yavuz Tuna	KÖPRÜBAŞI SAN.SİT.CEZA EVİ KARŞISI 10.SOKAK NO:7	LÜLEBURGAZ	KIRKLA-RELİ	0288 417 93 50 0506 329 24 41
112	DOĞAN BOBİNAJ - SONDAJ VE ELEKTRİK NİHAT DOĞAN VE ORTAKLARI	LÜTFÜ DOĞAN	CUMA MAH.TURGUT ASLAN CAD. NO:27/A	KAMAN	KIRŞEHİR	0386 712 47 96
113	ER-TEK POMPA MÜH. MEK. TES. VE TAAH. HİZM. SAN. VE TİC. LTD. ŞTİ.	ARSLAN PALABIYIK	M.PAŞA MH. İBRAHİM AĞA CD. NO:37	GEBZE	KOCAELİ	0262 646 89 24
114	TEKNİK İŞ BOB. ELKTR. SAN.	HÜSEYİN YEŞİLKIR	SANAYİ MAH. İZMİT SAN. SİTESİ 8.BLOK NO:18	İZMİT	KOCAELİ	0262 335 17 00 0532 068 15 41
115	MUZAFFER KAVUTOĞLU POM.MAK.VE SAN.TİC.LTD.ŞTİ.	MUZAFFER KAVU-TOĞLU	MARANGOZLAR SANAYİ KADEFE KALE SK. NO :42	MERKEZ	KONYA	0332 233 44 66 0532 656 40 30
116	GÖKTEPE BOBİNAJ	METİN GÖKTEPE	ULUDAĞ CAD. ULUKAPI MAH. 705 SOK. NO:4/D	SEYDİŞEHİR	KONYA	0505 554 70 02
117	ÜNÜVAR TİCARET	ŞENOL ÜNÜVAR	HAMİDİYE MAH. ATATÜRK CAD. NO:132/A	BEYŞEHİR	KONYA	0332 512 84 13 0542 314 80 45
118	AS POMPA TİCARET	ABDULLAH MELİH KARAKÜÇÜKOĞLU	MUSALLA BAĞLARI MAH. SOYLU İŞ HANI NO:10	SELÇUKLU	KONYA	0532 409 80 91
119	KÜTAHYA AK BOBİNAJ	AHMET KEÇECİ	İSTİKLAL MH. HAL SK. NO:4/A	MERKEZ	KÜTAHYA	0274 666 02 03 0533 020 56 81
120	TAMİRCİM SIHHI TESİSAT	EJDER KARAKOÇ	YENİŞEHİR MAH. İSMAİL AYTEMİZ BULVARI AKÜZÜM YAPI NO:1	MERKEZ	KARS	0474 213 55 08 0537 353 02 23
121	AKTİF KAYNAK POMPA	ABDULLAH BALCI	ÖZSAN SAN. SİT. 24. BLOK	YEŞİLYURT	MALATYA	0422 238 33 11 0535 517 44 17
122	BAŞKENT BOBİNAJ	M.ERKAN ÖZKAZANÇ	ÇAVUŞOĞLU MAH.YENİ SAN. SİT. ASANSÖR-CÜLER	MERKEZ	MALATYA	0422 336 48 06 0535 861 68 56
123	ÖS-SAN BOBİNAJ	ÖMER KURAL	HÜRRİYET MH. MUZAFFER TEZCAN CD. NO:3A	SOMA	MANİSA	0236 612 06 38 0530 518 71 14
124	BOBİNSAN BOBİNAJ ELEK. MOT. HİD.VE POMPA SİS.SAN. TİC.LTD. ŞTİ	HASAN YAR	75.YIL MAH. 5311 SOK.NO:15/A	YUNUSEMRE	MANİSA	0236 233 17 34 0532 584 14 86
125	ELEKTROTEKNİK BOBİNAJ	HÜSEYİN DÖNMEZ	HACIBABA MAH. HAMAM SOK. NO:11	DEMİRCİ	MANİSA	0541 250 14 63 0236 462 35 16
126	ÖNGÜN ELEKTRİK BOBİNAJ TESİSAT DALGIÇ POMPA	ZEKİ ÖNGÜN	İNÖNÜ MAH. 157. SOK. NO:10/1	AKHİSAR	MANİSA	0236 414 95 94 0536 478 05 93
127	ÖZ GÜVEN BOBİNAJ	AHMET BOZACAR	ATATÜRK MAH. 609 SOK. NO:14	SALİHLİ	MANİSA	0236 713 07 26 0533 379 28 71
128	KARDEŞLER BOBİNAJ MAKİNA	HALİL BİLGİÇ	SANAYİ SİT. 4 NOLU SOKAK NO:2	ALAŞEHİR	MANİSA	0236 654 34 35 0535 634 70 81
129	ŞİMAL ISITMA VE SOĞUTMA ŞİST.	MEHMET YILMAZ	NUR MAH. 7. SK. ÖNGÜN 2. APT. BEDÜR AKTI NO:3/1 İÇ KAPI NO:13	ARTUKLU	MARDİN	0482 212 63 52 0541 531 22 47 0532 783 57 34
130	KALKAN BOBİNAJ	FARUK KALKAN	KOÇHİSAR MAH. ŞEYHDAVUT YALÇINKAYA CAD. TURGUT ÖZAL HALK EVİ KARŞ. NO:18	KIZILTEPE	MARDİN	0542 549 35 30
131	MERSİN HİDROFOR	ÖMER DEMİR	MERKEZ MAH.FINDIKPINARI CD. NO:46/A	MEZİTLİ	MERSİN	0324 422 84 62 0507 647 84 05
132	GÜLAL ENDÜSTRİYEL OTO-MASYON	ŞENER GÜLAL	KEMALPAŞA MAH.2543 SK. NO:19/B	TARSUS	MERSİN	0543 839 70 23
133	TEKNİK-EL BOBİNAJ	RAMAZAN OCAK	KONACIK MAH. KANBERLER SOK. NO:10/15	BODRUM	MUĞLA	0252 363 05 55 0555 404 57 40
134	YILMAZLAR ELEKTRİK BOBİ-NAJ	RECEP YILMAZ	YENİ MAH.A.MENDERES BULV.NO:164/B	FETHİYE	MUĞLA	0252 614 58 00 0534 936 70 00
135	YILDIZ TEK ELEKTRİK BOB.	HAKAN UYSAL	YENİYOL CD. NO:53/Z	MARMARİS	MUĞLA	0252 419 17 65 0542 244 08 14
136	YAPRAK BOBİNAJ ELEKTRİK	KAZIM YARAN	YENİ MH. İNÖNÜ BULVARI NO:94	YATAĞAN	MUĞLA	0252 572 77 06 0536 204 93 56
137	DEMAY ELEKTRİK MEK. TES. SİS. MAD.SAN. TİC. LTD. ŞTİ.	ADEM USLAN	ORHANİYE MAH. 161. SOK. NO:41/1	MENTEŞE	MUĞLA	0252 214 62 22 0542 434 51 45
138	ÖZKAYA DALGIÇ POMPA VE TARIM SUL. SİSTEMLERİ	ALİ TURHAN	EMEK MAH. SAN CAD. NO:159/B	MİLAS	MUĞLA	0252 513 33 50 0533 938 03 00
139	GÜLBAY İNŞ. ARITMA MAK. SAN. TİC.	HALİL GÜLBAY	MEŞELİK MAH. MİLAS BODRUM YOLU SK. NO:912	MİLAS	MUĞLA	0252 513 42 37 0536 986 45 73
140	DOĞAN ELEKTRİK VE BOBİNAJ	ERHAN DOĞAN	ZAFER MAH. BARIŞ SOK. NO:9	BULANIK	MUŞ	0534 329 84 25
141	ERGÜN TEKNİK BOBİNAJ	DOĞAN TIMMAZ	CUMHURİYET CD. HASTANE SK. NO:15	MERKEZ	MUŞ	0436 212 30 84 0532 212 47 99
142	YILMAZ TEKNİK	ESAT YILMAZ	EMEK MAH. SILA SOKAK NO:5/A	MERKEZ	NEVŞEHİR	0532 573 56 07 0384 214 16 94
143	NEVŞEHİR ÖZKAYA SOĞUTMA HIRD. TİC.LTD.ŞTİ	ERGİN ÖZKAYA	SÜMER MAH. YENİ SAN. SİT. 2. BLOK NO:3	MERKEZ	NEVŞEHİR	0384 212 85 12 0532 325 12 67
144	ÖZ TEKNİK ELEKTRİK BOBİNAJ DALGIÇ POMPA	ERDAL EROL	ÇAYIR MAH. CUMHURİYET BULV. AYHAN ÖZERSAN APT. NO:2/B	MERKEZ	NİĞDE	0388 233 70 35 0533 594 71 29
145	KÖKSAL BOBİNAJ	KENAN KÖKSAL	YEŞİLOVA MAH. ŞEHİT AHMET METLİOĞLU CAD. NO:73/B	DÜZİÇİ	OSMANİYE	0541 940 52 18 0505 312 31 65
146	DÖNMEZ POMPA SONDAJ SAN. ve TİC. LTD. ŞTİ	ALİ DÖNMEZ	YENİ MH. 326. SK. NO:23/A	ALTINORDU	ORDU	0452 234 27 69 0532 621 27 23
147	AKTİF MADEN ELEK.İNŞ. NAK. TİC.LTD.ŞTİ.	İLKER RESULOĞLU	YENİ MAHALLE TURGUT ÖZAL	ALTINORDU	ORDU	0452 233 51 31 0532 273 55 13

Yerinde servis hizmetimiz yetkili servislerimizce sadece SUMAK Sertifikalı fabrika çıkışlı paket hidroforlar, yangın hidroforlarında, karıştırıcılı çamur suyu dalgıç pompalarımızda ve 10 Hp üzeri dalgıç pompalarda verilmektedir. Diğer ürünlerimiz ile ilgili satış sonrası servis hizmetimiz, Türkiye geneline yayılmış olan yetkili servis merkezlerimizde veya merkez servisimizde verilmektedir.

YETKİLİ SERVİSLER - AUTHORIZER SERVICES

NO	FİRMA ADI	YETKİLİ	ADRES	İLÇE	İL	TELEFON
148	ADEM ELEKTRİK BOBİNAJ	ADEM ERDİM	ÇINARLIK MAH. ÇOLDUR SOK. NO:4/B	ÜNYE	ORDU	0538 234 76 59
149	KALCIOĞLU MAKİNE	MUSTAFA KALCIOĞLU	ÇİFTE KAVAK MAH. KÜÇÜK SANAYİ CAD. A BLOK NO:8/6	MERKEZ	RİZE	0532 609 81 02
150	PİNDAZ BOBİNAJ	MEHMET PİNDAZ	YENİ PAZAR MAH. 9 MART CAD. NO:101/E	ÇAYELİ	RİZE	0464 532 29 28 0544 470 14 43
151	ÇALIKOĞLU END. MALZ.	HAKAN ÇALIKOĞLU	YEŞİLTEPE MAH. 8032.SOK. NO:6	ERENLER	SAKARYA	0264 300 19 84 0534 089 08 37
152	CAN ELEKTRİK BOBİNAJ	FERİT CAN	TEKELER MAH. KARASU CAD. NO:79/1	ADAPAZARI	SAKARYA	0264 279 71 72 0533 241 05 19
153	OĞUZ BOBİNAJ	OĞUZ PARMAK	KABAKOZ MH. 621. NOLU SK.	KARASU	SAKARYA	0537 656 16 48
154	ASAL BOBİNAJ ATÖL.	İRFAN ASAL	ESKİ SAN. SİT. BARBOROS HAYRETTİN PAŞA CD. NO:24/C	CANİK	SAMSUN	0362 228 90 90
155	TÜRKÖZ BOBİNAJ	YAKUP TÜRKÖZ	ÇİLHANE MAH. ALAÇAM CAD. NO:170/C	BAFRA	SAMSUN	0362 544 56 05 0532 207 18 16
156	SEÇKİN BOBİNAJ	M. NAZMİ MELAYİM	BATI MH. ÖZGEN CD. NO:10	MERKEZ	SİİRT	0484 223 32 16 0542 640 32 50
157	BARBAROS MOTOR	BARBAROS ÖZER	YENİ MH. SİNOP CD. NO:165	GERZE	SİNOP	0368 718 33 01 0541 718 39 42
158	GALİP ELEKTRİK	GALİP ÖZCAN	MERKEZ MAH. 75. YIL MEYDANI NO:4/A	ERFELEK	SİNOP	0545 527 10 60
159	KOCA ELEKTRİK	CENGİZ KOCA	AHMET ÇUHADAROĞLU CAD. NO:6	ZARA	SİVAS	0346 816 24 31 0544 662 22 16
160	ÇAŞKURLU ELEKTRİK	MEHMET ÇAŞKURLU	YAHYA BEY MH. YAHYA BEY CD. NO:1/B	MERKEZ	SİVAS	0346 221 01 00 0532 226 31 26
161	İMREN ELEKTRİK	Ş.MİTHAT BULUR	NALBANTLARBAŞI MAH. ÇARŞIBAŞI CAD. CANİK GÜLLE APT. ALTI NO:27/B	MERKEZ	SİVAS	0346 221 65 58 0549 221 65 58
162	KARAKUŞ SULAMA POMPA MAK. SAN.VE TİC.LTD.ŞTİ.	MUSTAFA KARAKUŞ	ŞAİR NABİ MH. 160. SK.GÜVEN İŞ MERKEZİ ALTI NO:6/A	MERKEZ	ŞANLIURFA	0414 312 91 95
163	KASANOĞLU SONDAJ POMPA	SELAHATTİN KAZAN	GÜLALİBEY MAH. ABDULKADİR ODABAŞI CAD. NO:39/A	SİVEREK	ŞANLIURFA	0532 172 37 47
164	KASIRGA BOBİNAJ	ERSİN KASIRGA	G.PAŞA MAH. Ş.MEHMET ESİN CAD. NO:19/A	MERKEZ	ŞIRNAK	0542 506 47 79
165	HAZAR BOBİNAJ NAK. SAN. ve DIŞ. TİC. LTD. ŞTİ.	ADNAN BUDAK	ŞAH MH. CUMHURİYET CD. NO:10/12	CİZRE	ŞIRNAK	0486 616 93 96 0544 616 93 96
166	BAŞOĞLU BOBİNAJ	ALİ BAŞOĞUL	HİSAR MH. KAMELYA SK. NO:16	HAYREBOLU	TEKİRDAĞ	0282 315 27 50 0542 458 28 57
167	TEKNİK EL POMPA	RAHİME BİLANİK	FEVZİ PAŞA MH. FEVZİ PAŞA CD. NO:45	ÇERKEZKÖY	TEKİRDAĞ	0282 726 44 92 0532 670 88 08
168	GÖÇMEN BOBİNAJ	HÜSEYİN TOMAR	CUMHURİYET MH. SÜLEYMAN SIRRI CD. NO:5/A	ŞARKÖY	TEKİRDAĞ	0282 518 53 91 0535 363 30 24
169	ÇERKEZKÖY BOBİNAJ HÜSEYİN ARAS VE ORTAKLARI	OZAN GÜREL	FEVZİ PAŞA MAH. HAYRİ BATUR CAD. 2.BLOK NO:7/9	ÇERKEZKÖY	TEKİRDAĞ	0543 498 26 41
170	AKSİYON POMPA HİDROFOR MÜH. SAN. TİC. LTD. ŞTİ.	MURAT KÜÇÜK	CEMALİYE MAH. HAN ARKA SOK. NO:13/A	ÇORLU	TEKİRDAĞ	0282 652 40 53 0549 214 50 80
171	GÜVEN BOBİNAJ – NİMOŞ GEÇKİN	BÜLENT GÖÇKİN	CAMLATİK MAH. TORNACILAR CAD. SAN. SİT. NO:2/C	MALKARA	TEKİRDAĞ	0542 325 87 70
172	HİDRO - TEKNİK	RAHŞAN ERTÜRK	100. YIL MAH. HÜSEYİN RAHMİ GÜRPINAR CAD. NO:31/B	SÜLEYMANPAŞA	TEKİRDAĞ	0542 692 62 53
173	ÇELİK TESİSAT VE POMPA	BURHAN ÇELİK	ÇINARLI MAH. ÇINARLI CAD. NO:28/C	SÜLEYMANPAŞA	TEKİRDAĞ	0541 203 65 45
174	TEKNİK MOTOR TARIM VE OTO ELEKTRİK ATÖLYESİ	TUGAY TÜRK	YENİYURT MH. İ.KİPMAN 1. SK. NO:4	MERKEZ	TOKAT	0356 214 31 50
175	GENCAY BOBİNAJ	AHMET GENCAY	TOKAT SAN.SİT. BÜYÜK CAMİ ALTI NO:24	MERKEZ	TOKAT	0356 212 71 86 0535 256 89 53
176	TRABZON MÜHENDİSLİK BOB.	İBRAHİM SARI	SAN. MAH.KEÇECİOĞLU SOK.NO:5/A	ORTAHİSAR	TRABZON	0462 325 51 18 0537 467 34 61
177	EMTA POMPA	KADİR ERDEM EYÜPOĞLU	DEMİRKIRLAR İŞ MERKEZİ B BLOK NO:82	DEĞİRMENDERE	TRABZON	0462 325 60 94 0530 560 97 60
178	HSM JENERATÖR MAK. ve POMPA SAN.	MESUT AKÇAY	YAYLACIK MAH. MENDERES CAD. NO:12/1	AKÇAABAT	TRABZON	0462 227 54 26 0539 777 59 05
179	SERDAR ELEKTRİK	SERDAR MIDIK	SARAY 6 MAH. 1.PAŞA SOK. NO:16	MERKEZ	UŞAK	0537 772 49 72
180	ÇEVİK BOBİNAJ VE ELEKTRİK	YASİN ÇEVİK	KIŞLA CD. 732 SOK.	ERCİŞ	VAN	0432 351 53 32 0530 342 95 65
181	DOSTLAR BOBİNAJ	UMUT DÜZEN	ORDU CAD. JAPON PASAJI ZEMİN KAT NO:80	İPEKYOLU	VAN	0432 215 36 15 0505 571 36 50
182	YETKİ BOBİNAJ	FAZIL KORKUÇ	ŞEREFİYE MAH. İRFAN BAŞTUĞ CAD. NO:10	İPEKYOLU	VAN	0543 972 08 07
183	KARDEŞLER BOBİNAJ	AHMET TERLEMEZ	İSMET PAŞA MAH. ATATÜRK BULVARI NO:122/D	MERKEZ	YALOVA	0538 709 78 91
184	DEMİRATA BOBİNAJ	SERKAN DEMİRATA	SÜLEYMANBEY MAH. İSTİKLAL CAD. NO:1/C	MERKEZ	YALOVA	0533 224 46 96
185	AĞAN BOBİNAJ	HASAN AĞAN	BAHÇELİEVLER MH. SANTRAL CD. NO:8/C	SORGUN	YOZGAT	0354 415 06 75 0542 526 00 84
186	GÜNEŞ ELEKTRİK	GÖKSEL GÜNEŞ	İSTASYON MAH. TERMİNAL TESİSLERİ NO:4-6	ÇAYCUMA	ZONGULDAK	0372 615 19 73 0532 357 39 58
187	GENEL ELEK.MOT.END.ELK. MAK.SOĞ.NAK.HİZ.SAN.TİC. LTD.ŞTİ.	SAMİM ÖZTÜRK	ACILIK SAN. SİT. A3 BLOK NO:8	MERKEZ	ZONGULDAK	0372 253 12 10 0535 884 44 77

Yerinde servis hizmetimiz yetkili servislerimizce sadece SUMAK Sertifikalı fabrika çıkışlı paket hidroforlar, yangın hidroforlarında, karıştırıcılı çamur suyu dalgıç pompalarımızda ve 10 Hp üzeri dalgıç pompalarda verilmektedir. Diğer ürünlerimiz ile ilgili satış sonrası servis hizmetimiz, Türkiye geneline yayılmış olan yetkili servis merkezlerimizde veya merkez servisimizde verilmektedir.

YETKİLİ SERVİSLER - AUTHORIZER SERVICES

NO	FİRMA ADI	YETKİLİ	ADRES	İLÇE	İL	TELEFON
188	HERMAK TİCARET	KENAN BURAK ÇUHAN	KIŞLA MAH. SAN. ÇARŞISI A BLOK NO:27	K.EREĞLİ	ZONGULDAK	0372 316 17 40 0553 895 67 07
189	HÜSEYİN ABACI ELEKTRİK BOBİNAJ	HÜSEYİN ABACI	YENİ MAH. ÇAY SOK. NO:9	DEVREK	ZONGULDAK	0372 586 01 87 0543 741 95 75

Yerinde servis hizmetimiz yetkili servislerimizce sadece SUMAK Sertifikalı fabrika çıkışlı paket hidroforlar, yangın hidroforlarında, karıştırıcılı çamur suyu dalgıç pompalarımızda ve 10 Hp üzeri dalgıç pompalarda verilmektedir. Diğer ürünlerimiz ile ilgili satış sonrası servis hizmetimiz, Türkiye geneline yayılmış olan yetkili servis merkezlerimizde veya merkez servisimizde verilmektedir.

SUMAK®

NOT

GARANTİ

Aşağıdaki nedenlerden dolayı çıkabilecek arızalar GARANTİ KAPSAMI dışındadır.

- Pompanızın motorunun kuru (susuz) çalıştırılması veya sudaki yabancı maddelerden zarar görmesi durumu,
- Motor pervanesinin yabancı maddelerden dolayı zarar görmesi durumu,
- Taşıma hatalarından dolayı zarar görmesi durumu,
- Yetkisiz kişiler tarafından pompaya zarar verilmesi durumu,
- Trifaze model pompaların kumanda panosuz çalıştırılması,
- Ürünlerimiz 10 YIL yedek parça güvencesindedir.
- Ürün tüm aksamıyla birlikte garanti kapsamındadır.
- GARANTİ SÜRESİ 2 YILDIR.
- Firmamız haber vermeksizin pompaların tasarım, boyut, ölçü ve teknik özelliklerini değiştirme hakkını saklı tutar.
- Tipografik hatalardan firmamız sorumlu değildir.

GUARANTEE

The following possible reasons for failure are BEYOND GUARANTEE.

- If the motor of your pump is damaged due to dry operation or foreign substances in the water,
- If the motor propeller is damaged due to foreign substances,
- Damage due to trasportation failure,
- If the pump is damaged by unauthorized people,
- When the pump runs without control panel on three phase models,
- Spare parts of the products are guaranteed for 10 YEARS.
- Products are scope of guarantee with all spare parts.
- 2 YEARS GUARANTEE
- Our company reserve the right to change design, size, dimension and technical specifiactons of the pumps without notice.
- Our company is not responsible from typogramphical errors.



SUMAK® POMPA A.Ş.

FABRİKA: Çerkeşli OSB Mahallesi İMES-9 Cadde NO:14
41455 Dilovası / KOCAELİ / TÜRKİYE
Tel.: 0 (262) 502 50 10 (pbx) Faks: 0 (262) 502 50 15
E-mail: sumak@sumakpompa.com Web: http://www.sumakpompa.com

sumakpump sumakpompa sumakpompa.as sumakpump sumakpompa